СОДЕРЖАНИЕ

01. Содержание, оглавление, термины
02. Профили
03. Уплотнители, пластиковые адаптеры и вставки, термомосты
04. Комплектующие и аксессуары
05. Сечения
06. Узлы
07. Остекление
08. Фурнитура
09. Сборка

Сечение	Артикул Наименование	Ix см^4 / Iy см^4	Wx см^3 / Wy см^3	S см^2 / P мм
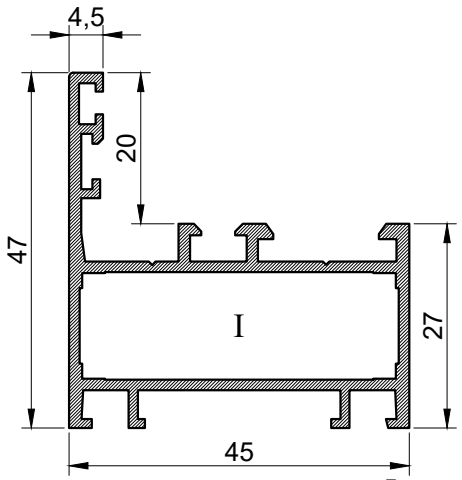	**11-4110** Рама 47 мм	3,5 / 8,9	1,4 / 3,01	2,9 / 292
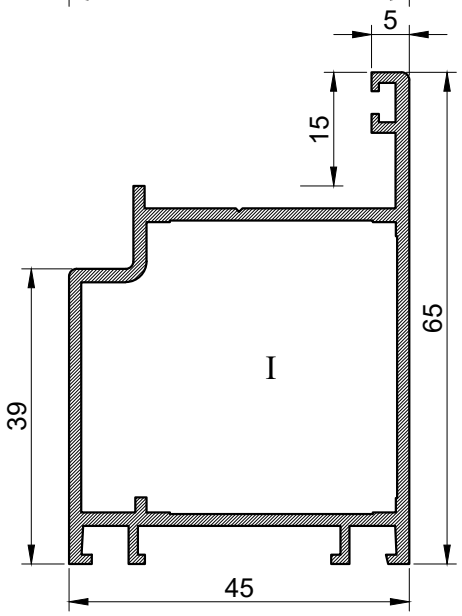	**11-4120** Рама 65 мм для створки-Т	9,1 / 15,8	3,6 / 4,18	4,5 / 281

Профиль	Сухари		Метизы и аксессуары	
	Камера I	Камера II	Камера I	Камера II
Соединение L				
11-4110	**20-0130/0412**		**40-DIN1481 A2 D5x12** x4 **31-0011**	
11-4120	**20-0370/0327**		**40-DIN1481 A2 D5x12** x4	
Соединение T				
11-4110	**20-1400/0137**		**40-DIN1481 A2 D5x12** x2 **40-DIN916 A2 M8x12 HEX4**	

Сечение	Артикул Наименование	Ix см^4 / Iy см^4	Wx см^3 / Wy см^3	S см^2 / P мм
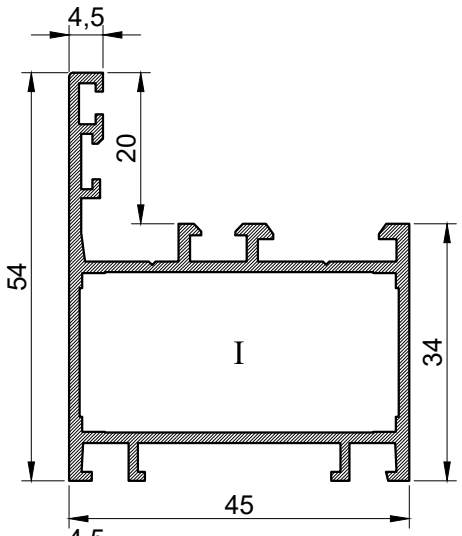	**11-4130** Рама 54 мм	5,4 / 10,4	2,12 / 3,2	4,32 / 306
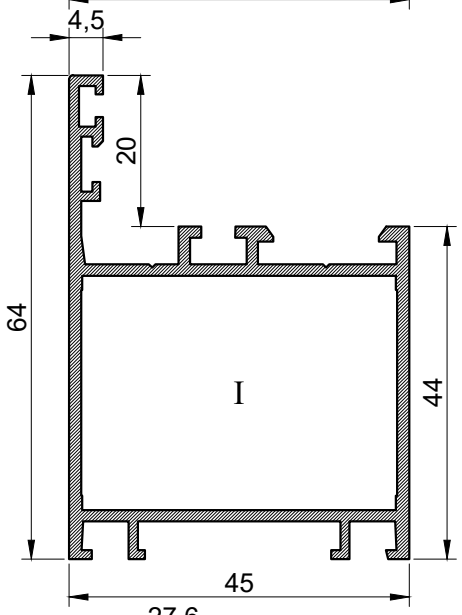	**11-4131** Рама 64 мм	8,7 / 14,1	3,5 / 3,78	4,7 / 327
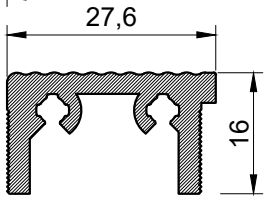	**11-4170** Порог 16 мм			

Профиль	Сухари		Метизы и аксессуары	
	Камера I	Камера II	Камера I	Камера II
Соединение L				
11-4130	**20-0200/0412**		**40-DIN1481 A2 D5x12 31-0011 x4**	
11-4131	**20-0300/0412**		**40-DIN1481 A2 D5x12 31-0011 x4**	
Соединение T				
11-4130	**20-1400/0207**		**40-DIN1481 A2 D5x12 40-DIN916 A2 M8x12 HEX4 x2**	
11-4131	**20-1400/0307**		**40-DIN1481 A2 D5x12 40-DIN916 A2 M8x12 HEX4 x2**	

Сечение	Артикул Наименование	Ix см^4 / Iy см^4	Wx см^3 / Wy см^3	S см^2 / P мм
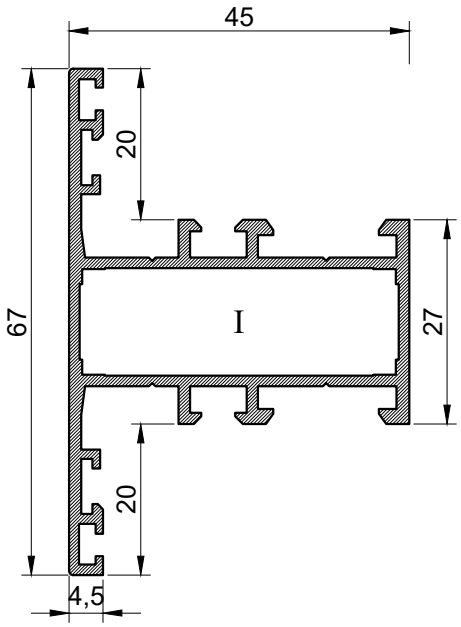	**11-4210** Импост 67 мм	7,7 / 9,2	2,76 / 2,75	4,7 / 362
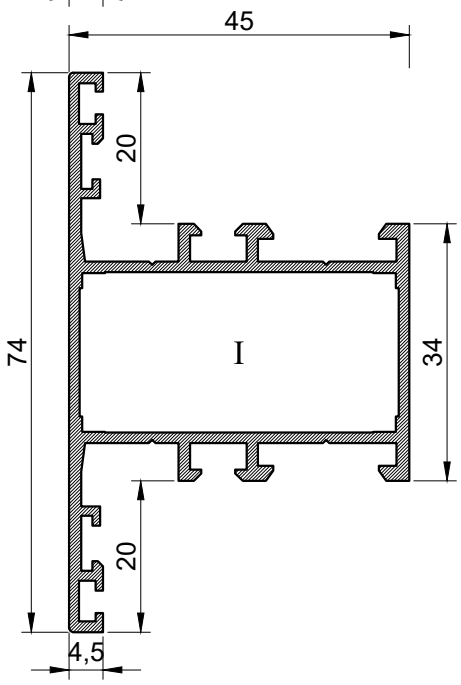	**11-4211** Импост 74 мм	10,3 / 11,2	3,7 / 3,03	5,02 / 376

Профиль	Сухари		Метизы и аксессуары	
	Камера I	Камера II	Камера I	Камера II
Соединение L				
11-4210	**20-0130/0412**		**40-DIN1481 A2 D5x12 x4** **31-0011 x2**	
11-4211	**20-0200/0412**		**40-DIN1481 A2 D5x12 x4** **31-0011 x2**	
Соединение T				
11-4210	**20-1400/0137**		**40-DIN1481 A2 D5x8 x4** **40-DIN916 A2 M8x12 HEX4**	
11-4211	**20-1400/0207**		**40-DIN1481 A2 D5x12 x4** **40-DIN916 A2 M8x12 HEX4**	

Сечение	Артикул Наименование	Ix см^4 / Iy см^4	Wx см^3 / Wy см^3	S см^2 / P мм
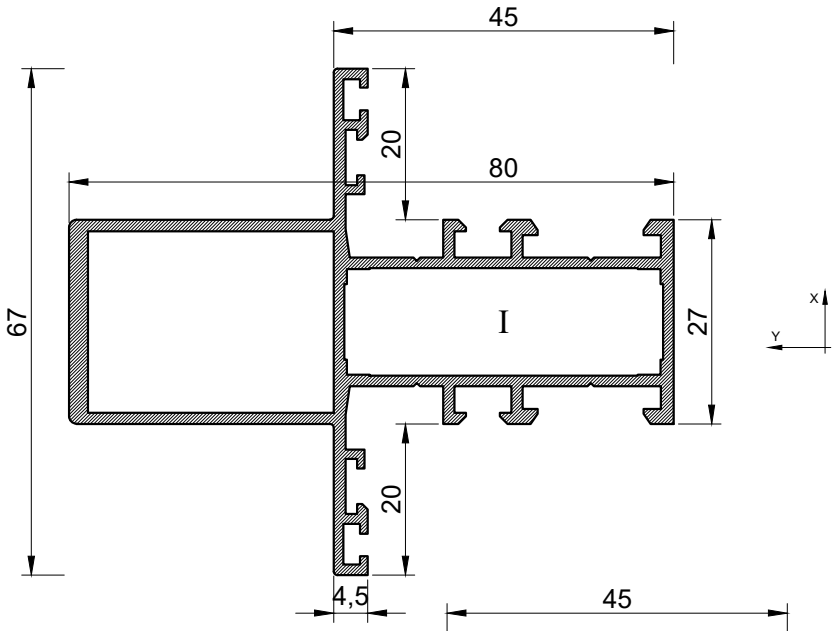	**11-4220** Импост 67 мм усиленный	9,7 / 29,7	2,4 / 8,87	6,6 / 431
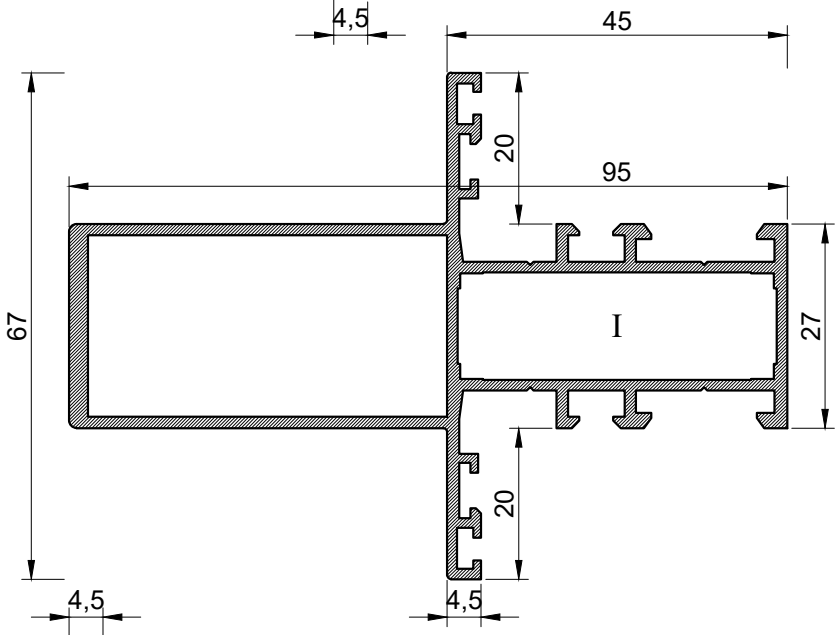	**11-4221** Импост 67 мм усиленный	10,4 / 46	2,13 / 13,73	7,2 / 461
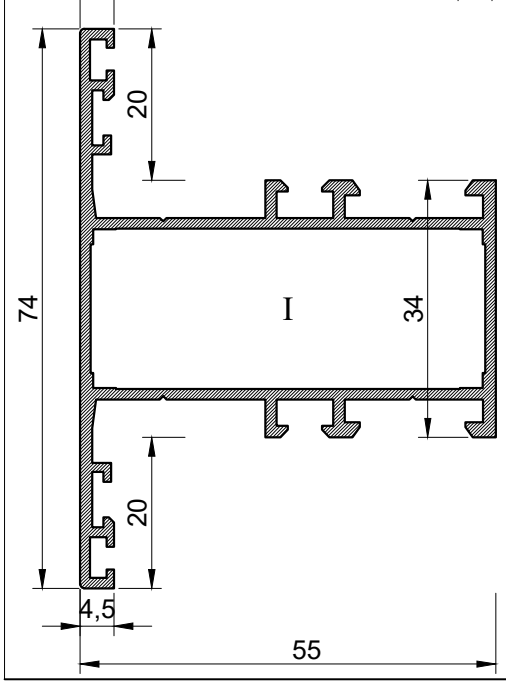	**11-4230** Импост 74 мм в створку	11,5 / 16,6	3,5 / 4,49	3,96 / 396

Профиль	Сухари		Метизы и аксессуары	
	Камера I	Камера II	Камера I	Камера II
Соединение L				
11-4220	**20-0130/0412**		**40-DIN1481 A2 D5x12** x4 **31-0011** x2	
11-4221	**20-0130/0412**		**40-DIN1481 A2 D5x12** x4 **31-0011** x2	
Соединение T				
11-4220	**20-1400/0137**		**40-DIN1481 A2 D5x8 40-DIN916 A2 M8x12 HEX4** x4	
11-4221	**20-1400/0137**		**40-DIN1481 A2 D5x8 40-DIN916 A2 M8x12 HEX4** x4	
11-4230	**20-1500/0207**		**40-DIN1481 A2 D5x12 40-DIN916 A2 M8x12 HEX4** x4	

Сечение	Артикул Наименование	Ix см^4 / Iy см^4	Wx см^3 / Wy см^3	S см^2 / P мм
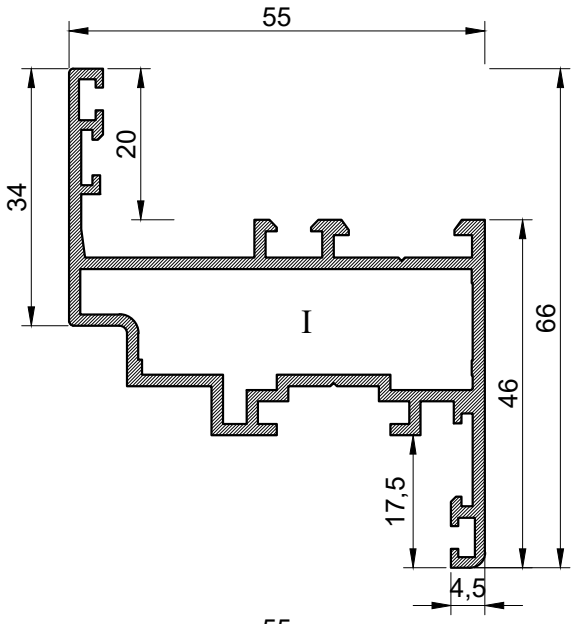	**11-4310** Створка 66 мм	4,4 / 18,8	1,5 / 5,64	5,11 / 363
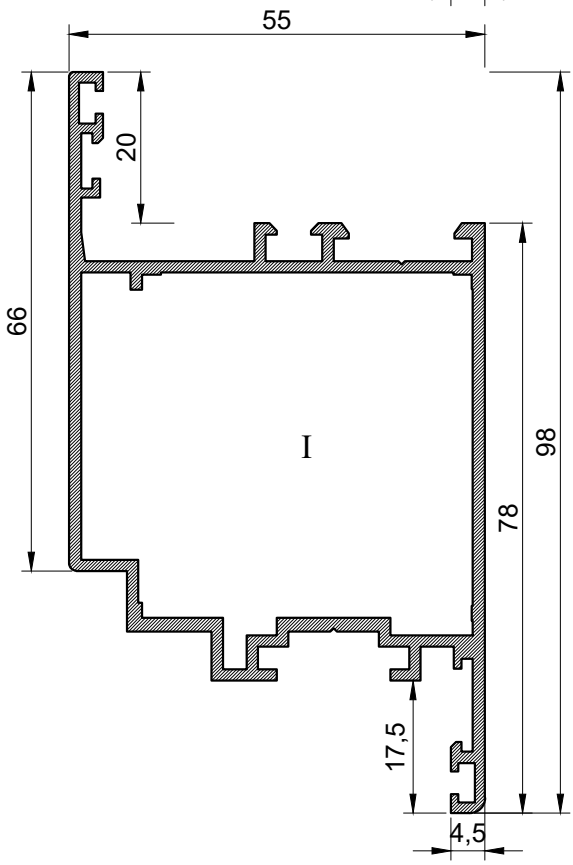	**11-4320** Створка 98 мм	16,8 / 40,3	5,9 / 8,14	6,45 / 427

Профиль	Сухари		Метизы и аксессуары	
	Камера I	Камера II	Камера I	Камера II
Соединение L				
11-4310	**20-0130/0433**		**40-DIN1481 A2 D5x12 x2** **31-0010** **31-0011**	
11-4320	**20-0440/0433**		**40-DIN1481 A2 D5x12 x2** **31-0010** **31-0011**	

Сечение	Артикул Наименование	Ix см^4 / Iy см^4	Wx см^3 / Wy см^3	S см^2 / P мм
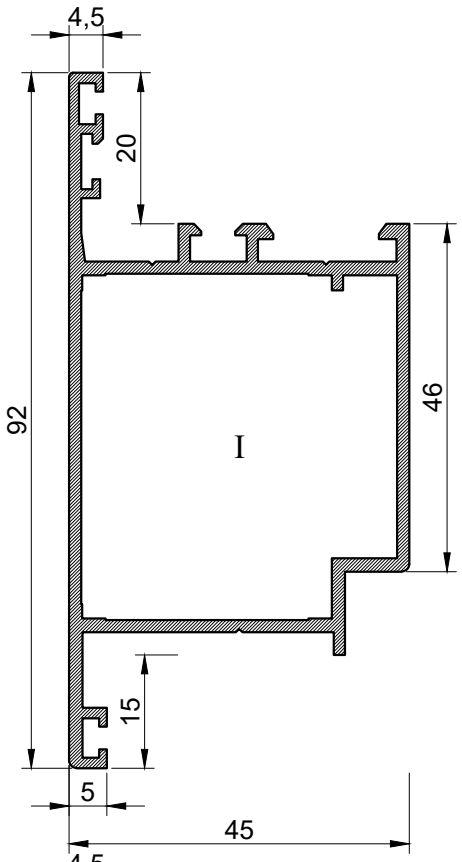	**11-4330** Створка-Т 92 мм	13,5 / 26,6	5,1 / 5,75	4,38 / 366
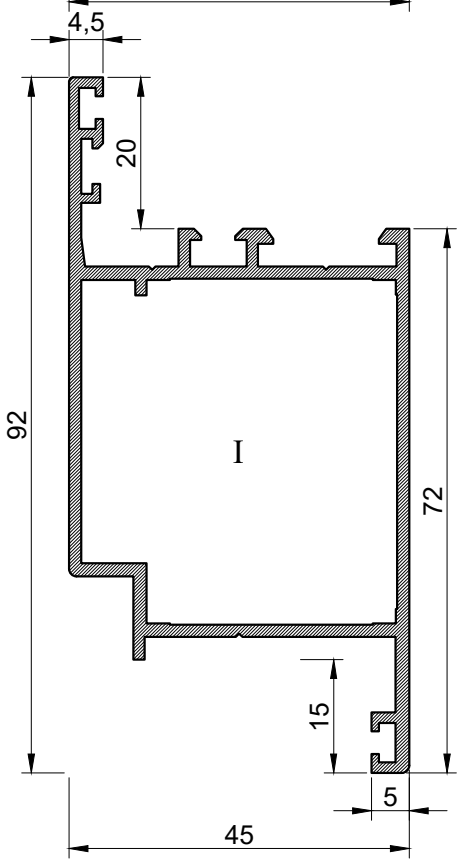	**11-4340** Створка-Z 92 мм	10,9 / 30	4,8 / 6,5	4,38 / 366

Профиль	Сухари		Метизы и аксессуары	
	Камера I	Камера II	Камера I	Камера II
Соединение L				
11-4330	**20-0440/0327**		**40-DIN1481 A2 D5x12 x2** **31-0011**	
11-4340	**20-0440/0327**		**40-DIN1481 A2 D5x12 x2** **31-0011**	

Сечение	Артикул Наименование	Ix см^4 / Iy см^4	Wx см^3 / Wy см^3	S см^2 / P мм
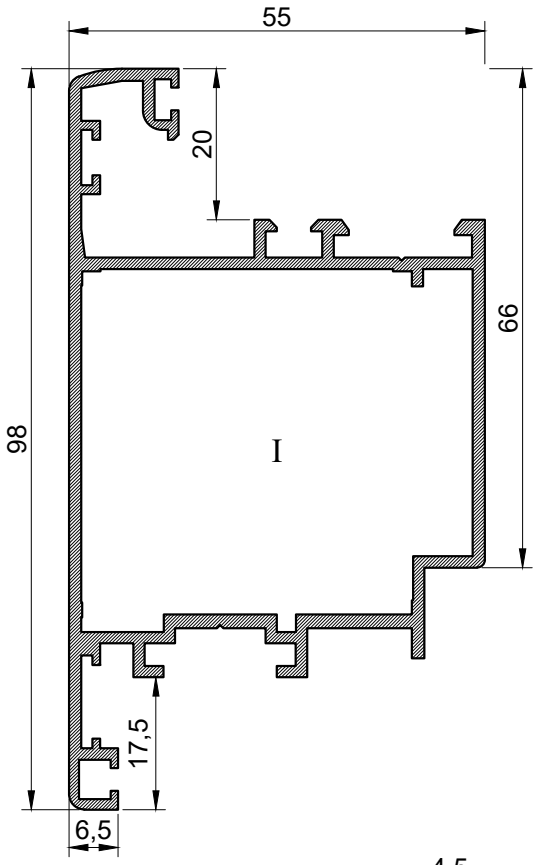	**11-4350** Створка-Т 98 мм	22,5 / 40,9	6,7 / 8,1	5,4 / 481
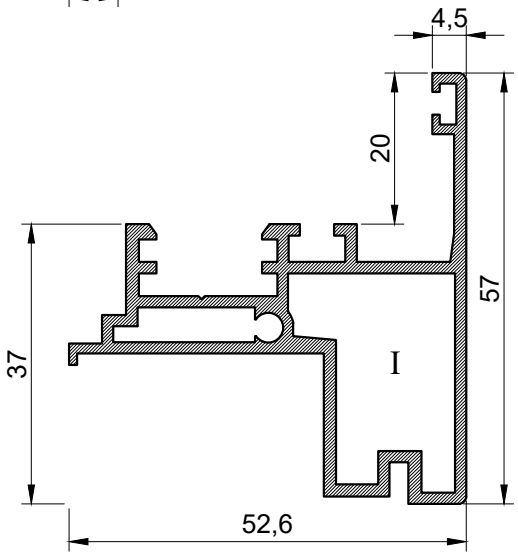	**11-4410** **Штульп 57 мм**			3,7 / 308

Профиль	Сухари		Метизы и аксессуары	
	Камера I	Камера II	Камера I	Камера II
Соединение L				
11-4350	**20-0440/0433**		**40-DIN1481 A2 D5x12 x2** **31-0010** **31-0011**	

Сечение	Артикул Наименование	Ix см^4 / Iy см^4	Wx см^3 / Wy см^3	S см^2 / P мм
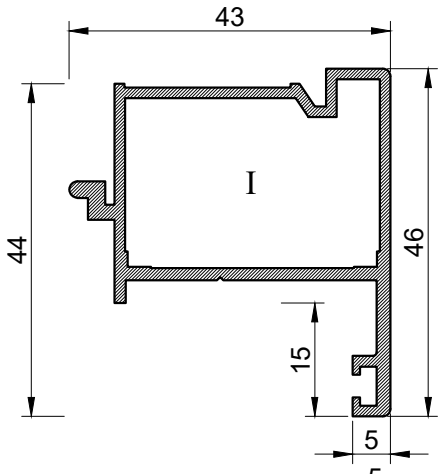	**11-4420** Штульп 46 мм			2,6 / 210
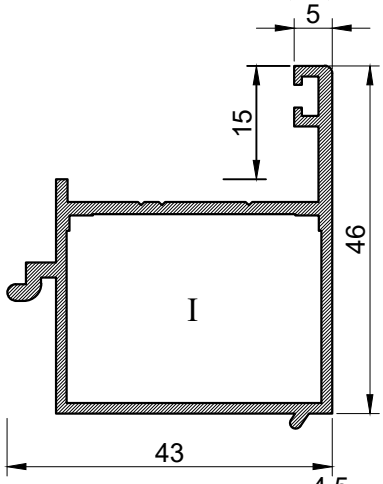	**11-4430** Профиль оборачивающий	3,7 / 6,4	1,4 / 2,37	2,5 / 210
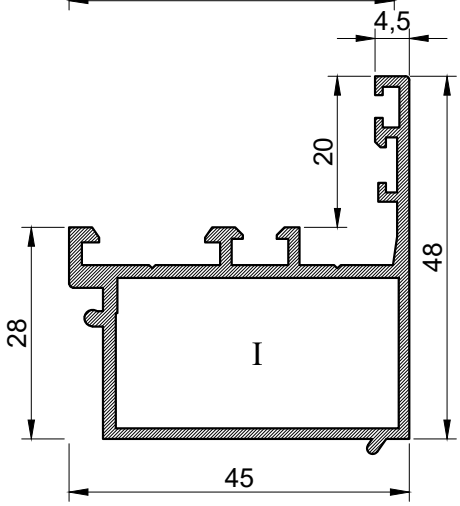	**11-4440** Профиль оборачивающий	4,1 / 8,4	1,6 / 2,85	3 / 263

Сечение	Артикул Наименование	Ix см^4 Iy см^4	Wx см^3 Wy см^3	S см^2 P мм
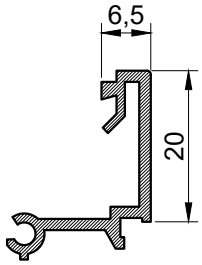	**10-6060** **Штапик** **6,5 x 20 мм**			0,84 123
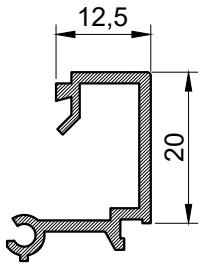	**10-6120** **Штапик** **12,5 x 20 мм**			0,94 135
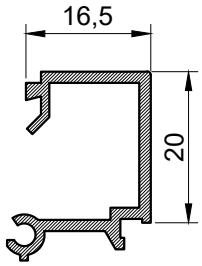	**10-6160** **Штапик** **16,5 x 20 мм**			1 143
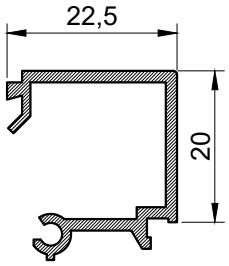	**10-6220** **Штапик** **22,5 x 20 мм**			1,08 155
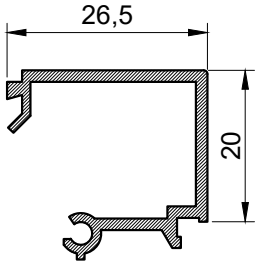	**10-6260** **Штапик** **26,5 x 20 мм**			1,14 163
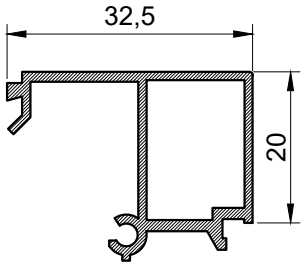	**10-6320** **Штапик** **32,5 x 20 мм**			0 0

Сечение	Артикул Наименование	Ix см^4 Iy см^4	Wx см^3 Wy см^3	S см^2 P мм
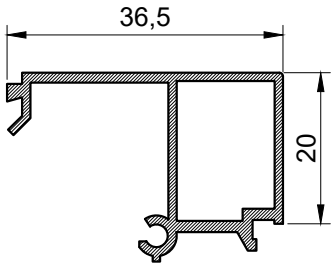	**10-6360** **Штапик** **36,5 x 20 мм**			0 0

Сечение	Артикул Наименование	Ix см^4 Iy см^4	Wx см^3 Wy см^3	S см^2 P мм
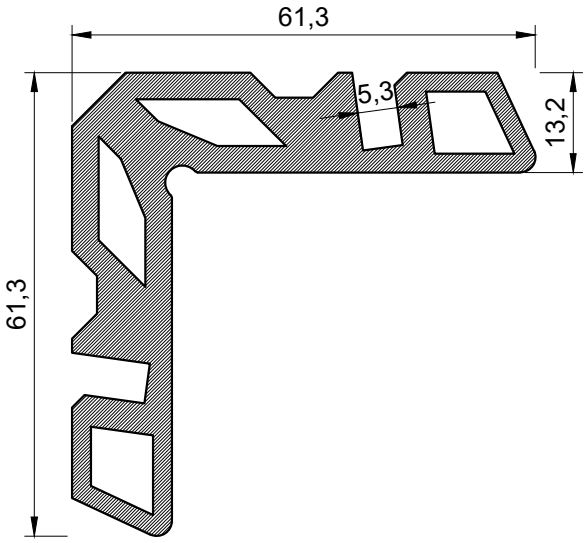	**10-0130** Сухарь 13,2 мм			89,9 271
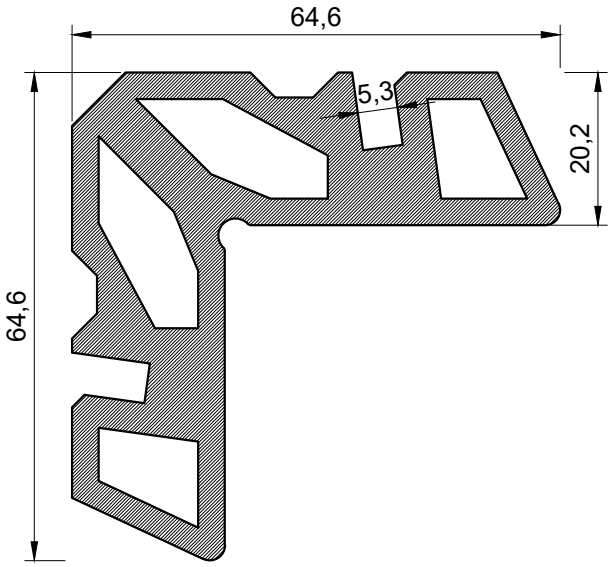	**10-0200** Сухарь 20,2 мм			125 279

Сечение	Артикул Наименование	Ix см^4 Iy см^4	Wx см^3 Wy см^3	S см^2 P мм
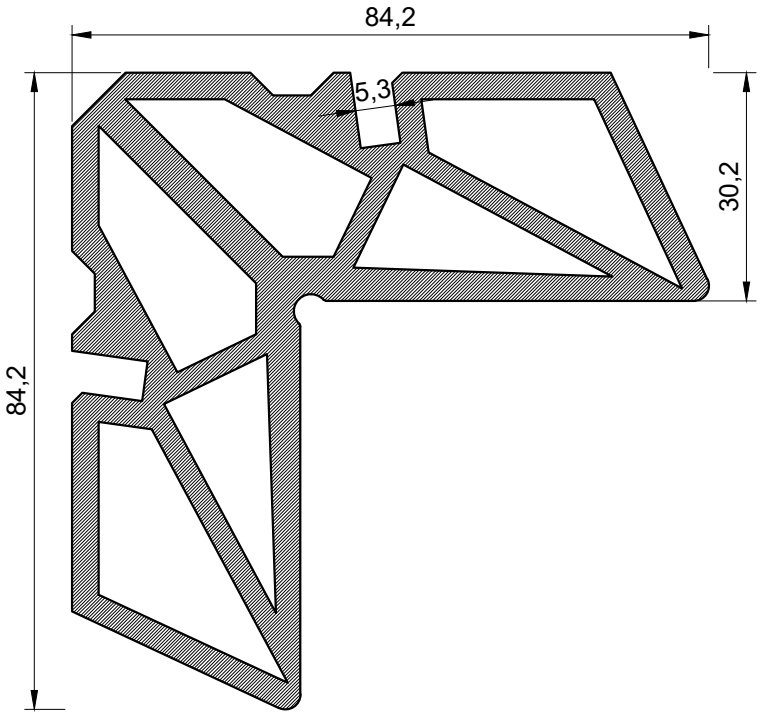	**10-0300** Сухарь 30,2 мм			0 0
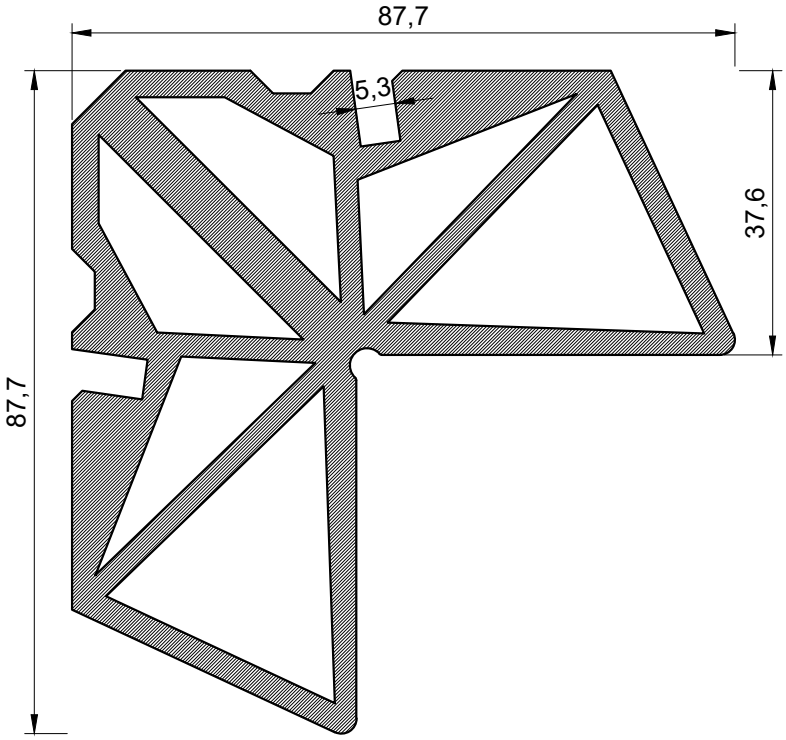	**10-0370** Сухарь 37,6 мм			208 358

Сечение	Артикул Наименование	Ix см^4 / Iy см^4	Wx см^3 / Wy см^3	S см^2 / P мм
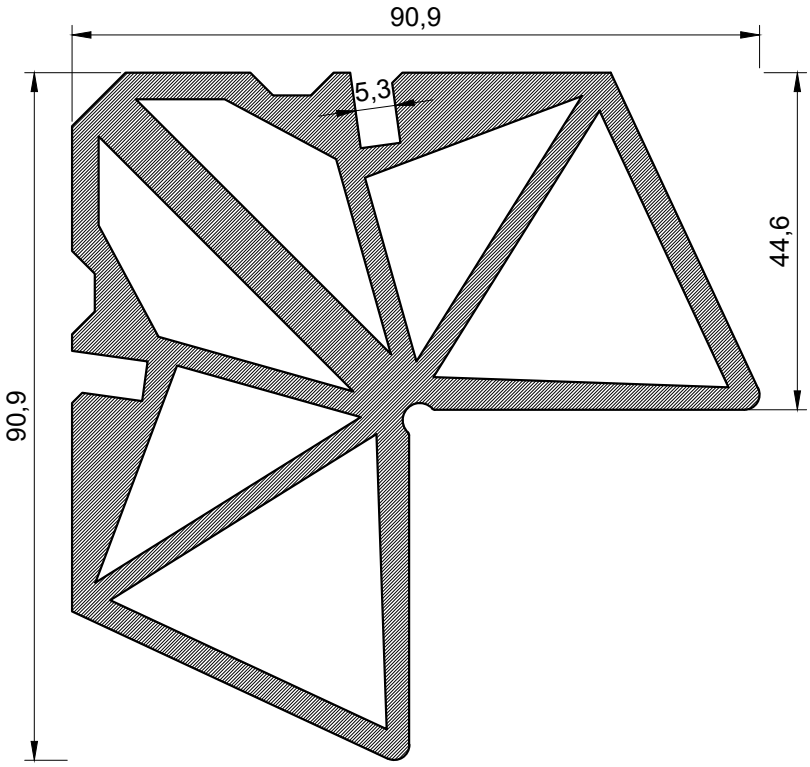	**10-0440** Сухарь 44,6 мм			224 / 366

Сечение	Артикул Наименование	Ix см^4 / Iy см^4	Wx см^3 / Wy см^3	S см^2 / P мм
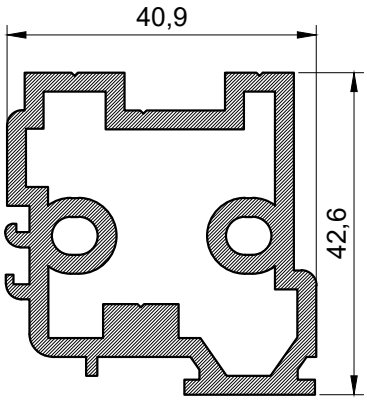	**10-1400** Сухарь 40,9 мм крепления импоста			0 / 0
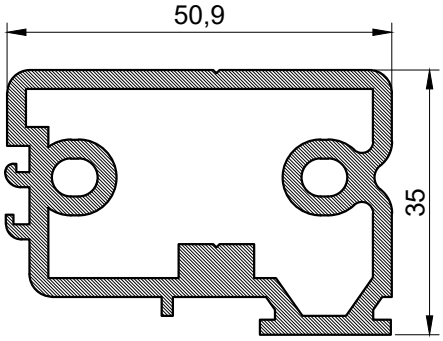	**10-1500** Сухарь 50,9 мм крепления импоста			0 / 0
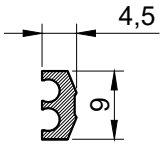	**10-5060** Профиль стыковочный			2,9 / 35
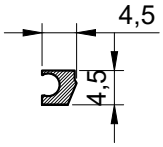	**10-5050** Профиль крепления мембраны			1,4 / 22

Сечение	Артикул Наименование
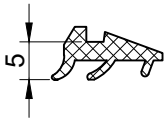	**50-1250** Уплотнитель под штапик 5 мм
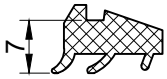	**50-1270** Уплотнитель под штапик 7 мм
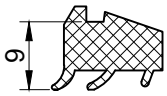	**50-1290** Уплотнитель под штапик 9 мм
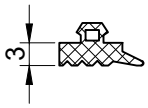	**50-2030** Уплотнитель под СП 3 мм
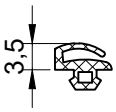	**50-3030** Уплотнитель притвора 3,5 мм
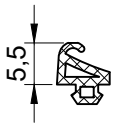	**50-3051** Уплотнитель притвора 5,5 мм
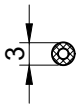	**50-7010** Уплотнитель круглый Д3 мм

Сечение	Внешний вид	Ед. Изм.	Н.У.	Артикул Наименование
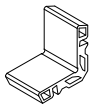		шт.	1	**20-0130/0412** Сухарь 13,2 мм x41,2 мм
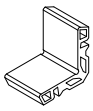		шт.	1	**20-0130/0433** Сухарь 13,2 мм x43,3 мм
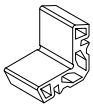		шт.	1	**20-0200/0412** Сухарь 20,2 мм x41,2 мм
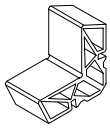		шт.	1	**20-0300/0412** Сухарь 30,2 мм x41,2 мм
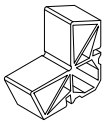		шт.	1	**20-0370/0327** Сухарь 37,6 мм x32,7 мм
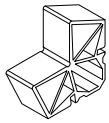		шт.	1	**20-0440/0327** Сухарь 44,6 мм x32,7 мм
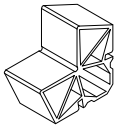		шт.	1	**20-0440/0433** Сухарь 44,6 мм x43,3 мм
		шт.	1	**20-1400/0137**
		шт.	1	**20-1400/0207**
		шт.	1	**20-1400/0307**
		шт.	1	**20-1500/0207**

Внешний вид	Артикул	Ед. Изм.	Н.У.	Наименование
	31-0010	**шт.**	**1**	Уголок выравнивающий
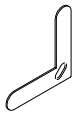	**31-0011**	**шт.**	**1**	Уголок выравнивающий
	32-0020	**шт.**	**1**	Крышка дренажная оконная
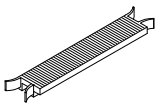	**32-1620**	**шт.**	**1**	Опора СП 20 мм
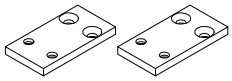	**32-1845**	**шт.**	**1**	Комплект креплений порога WD45
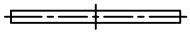	**32-6282**	**шт.**	**1**	Пластина рихтовочная 28x2 мм

Сечение	Внешний вид	Ед. Изм.	Н.У.	Артикул Наименование
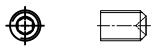		шт.		**40-DIN916 A2 M8x12 HEX4** Винт установочный с кантом
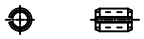		шт.		**40-DIN1481 A2 D5x8** Штифт
		шт.		**40-DIN1481 A2 D5x12** Штифт
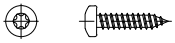		шт.		**41-DIN7981C A2 4,2x19 TX20** Шуруп с полукруглой головкой
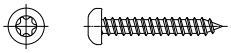	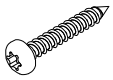	шт.		**41-DIN7981C A2 4,8x32 TX25** Шуруп с полукруглой головкой
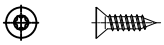		шт.		**43-DIN7982C A2 3,9x16 TX15** Шуруп с потайной головкой
		шт.		**43-DIN7982C A2 4,2x16 TX20** Шуруп с потайной головкой

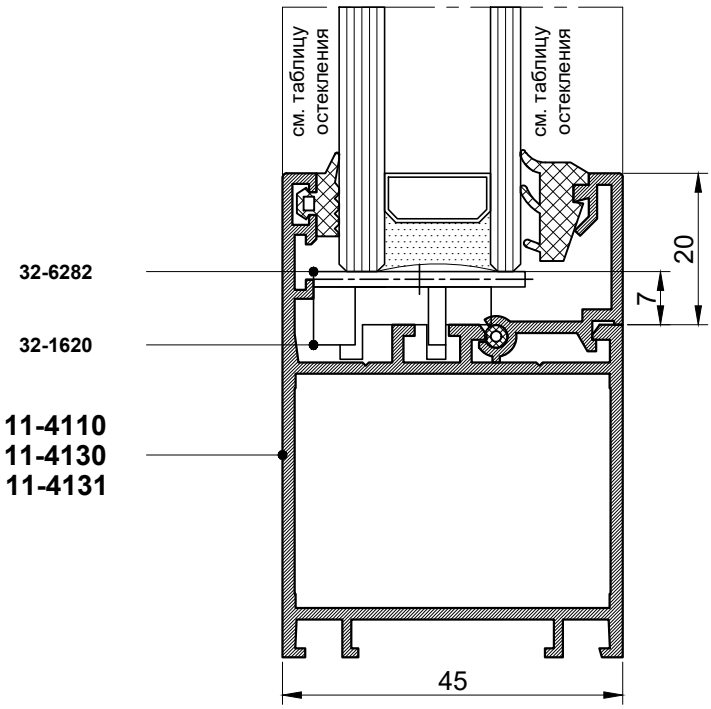
см. таблицу остекления
см. таблицу остекления
32-6282
32-1620
11-4110
11-4130
11-4131
20
7
45

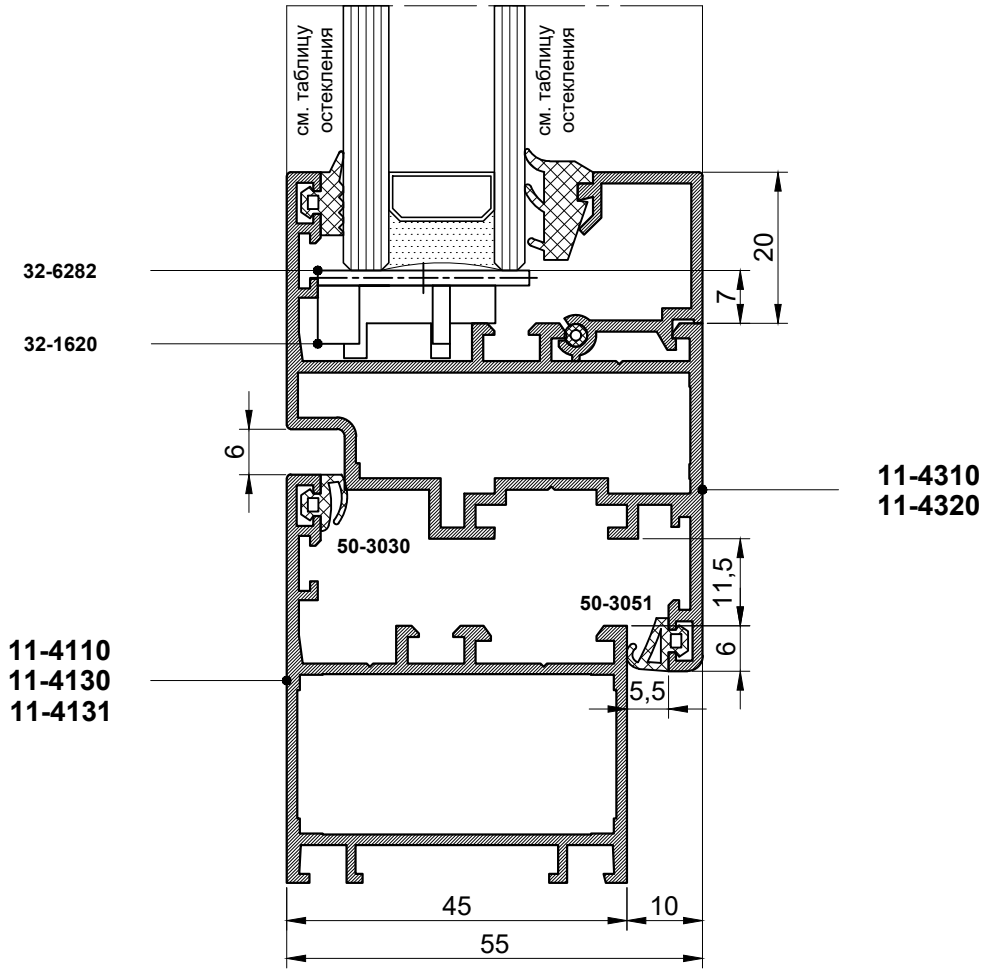
см. таблицу остекления
см. таблицу остекления
32-6282
32-1620
20
7
6
11-4310
11-4320
50-3030
50-3051
11,5
6
11-4110
11-4130
11-4131
5,5
45
10
55

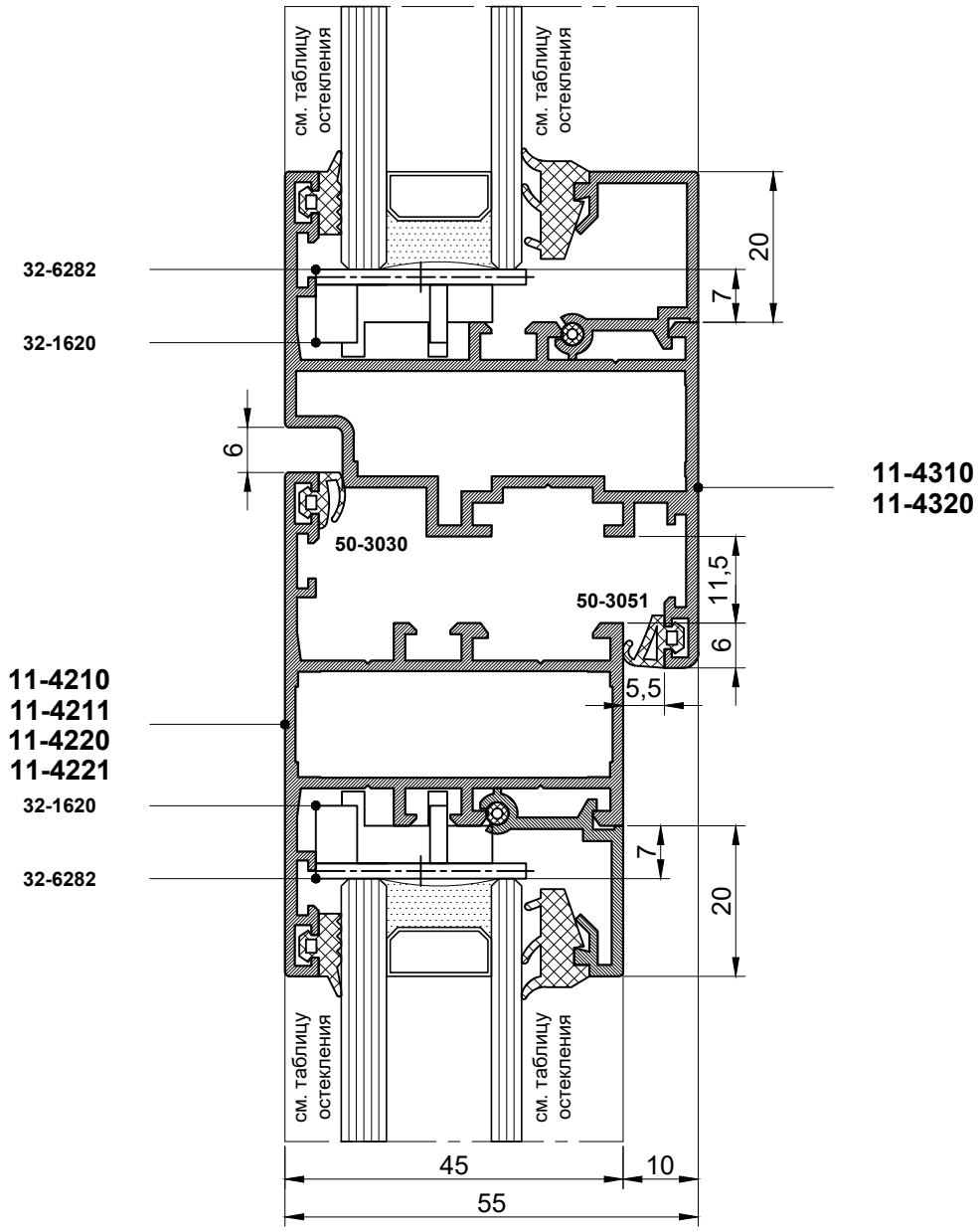
см. таблицу остекления
см. таблицу остекления
32-6282
32-1620
20
7
6
11-4310
11-4320
50-3030
50-3051
11,5
6
5,5
11-4210
11-4211
11-4220
11-4221
32-1620
32-6282
7
20
см. таблицу остекления
см. таблицу остекления
45
10
55

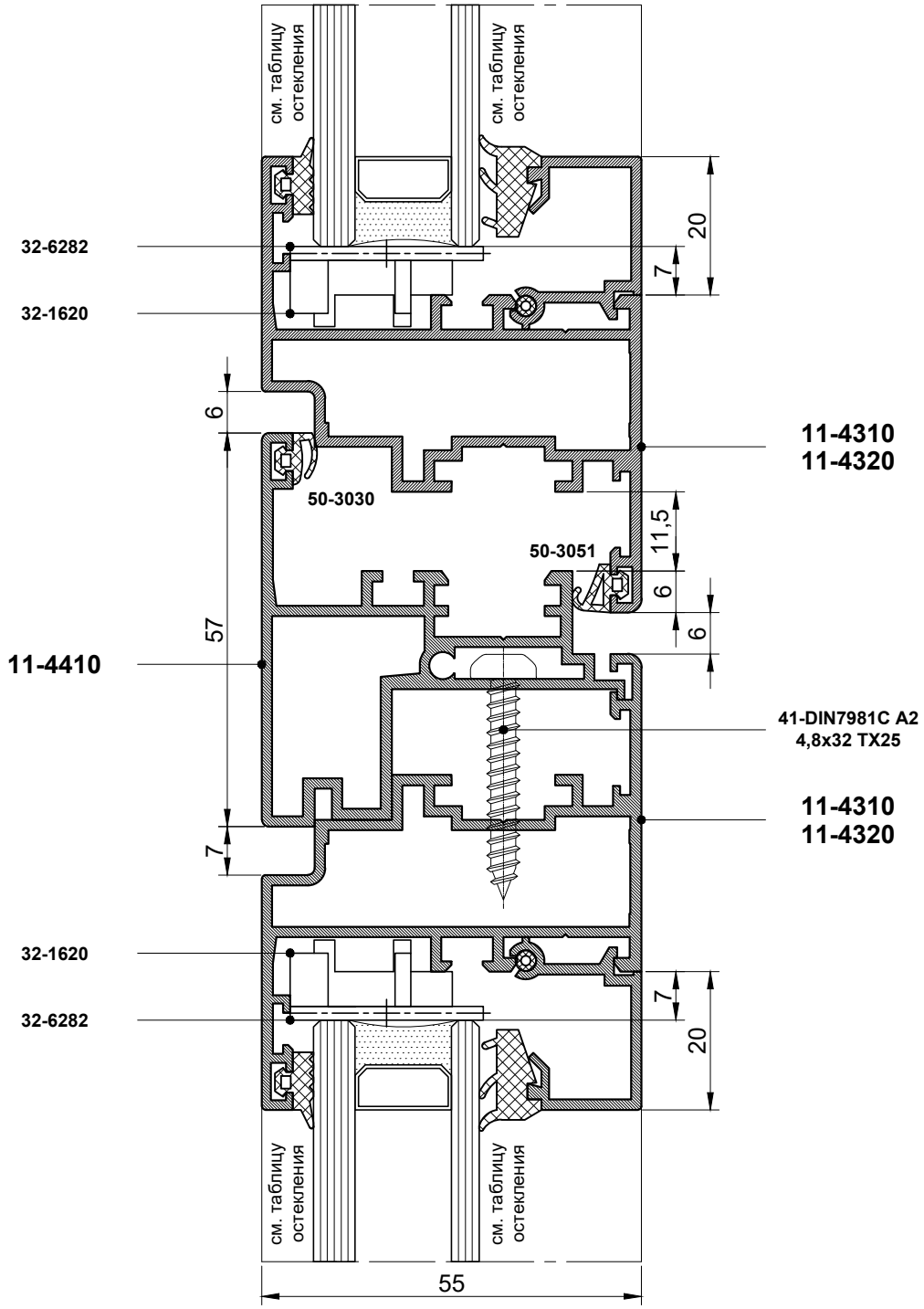
см. таблицу остекления
см. таблицу остекления
32-6282
32-1620
20
7
6
11-4310
11-4320
50-3030
50-3051
11,5
6
6
57
11-4410
41-DIN7981C A2
4,8x32 TX25
11-4310
11-4320
7
32-1620
32-6282
7
20
см. таблицу остекления
см. таблицу остекления
55

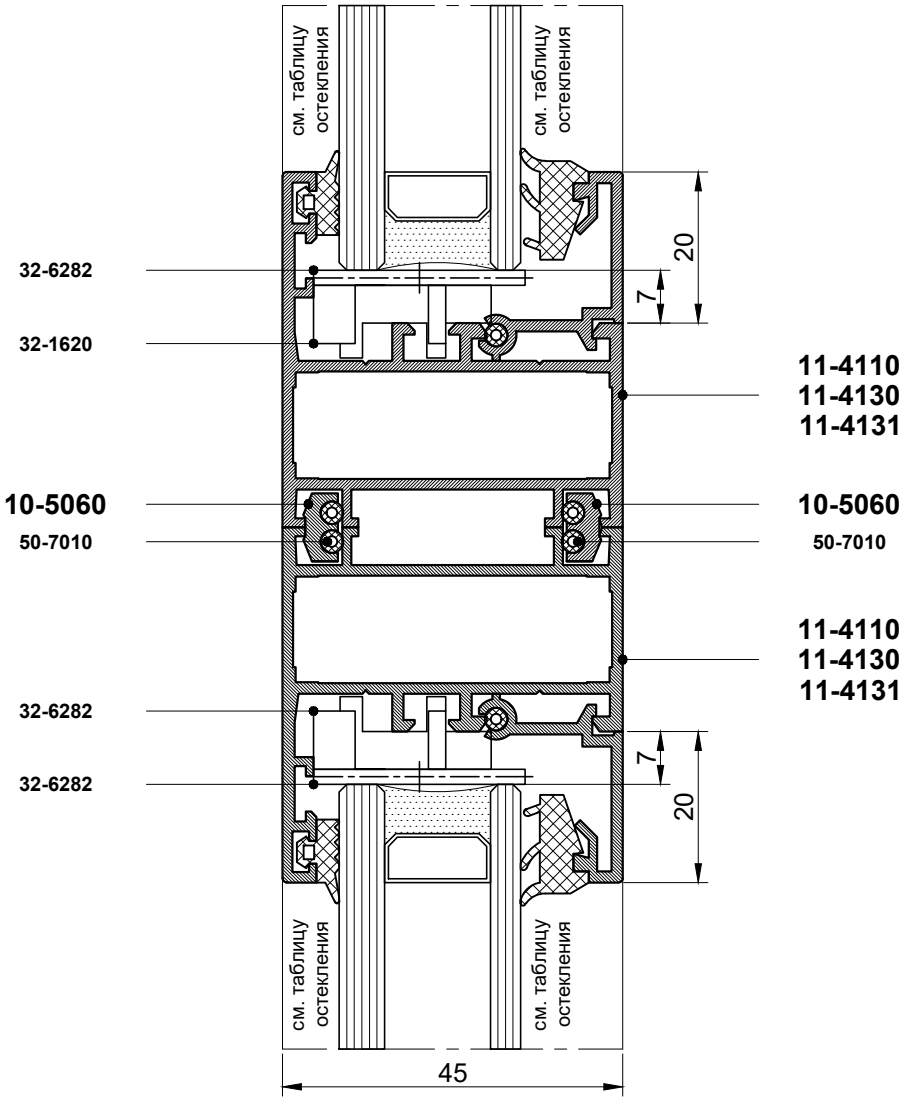
см. таблицу остекления
см. таблицу остекления
20
7
32-6282
32-1620
11-4110
11-4130
11-4131
10-5060
50-7010
10-5060
50-7010
11-4110
11-4130
11-4131
32-6282
32-6282
7
20
см. таблицу остекления
см. таблицу остекления
45

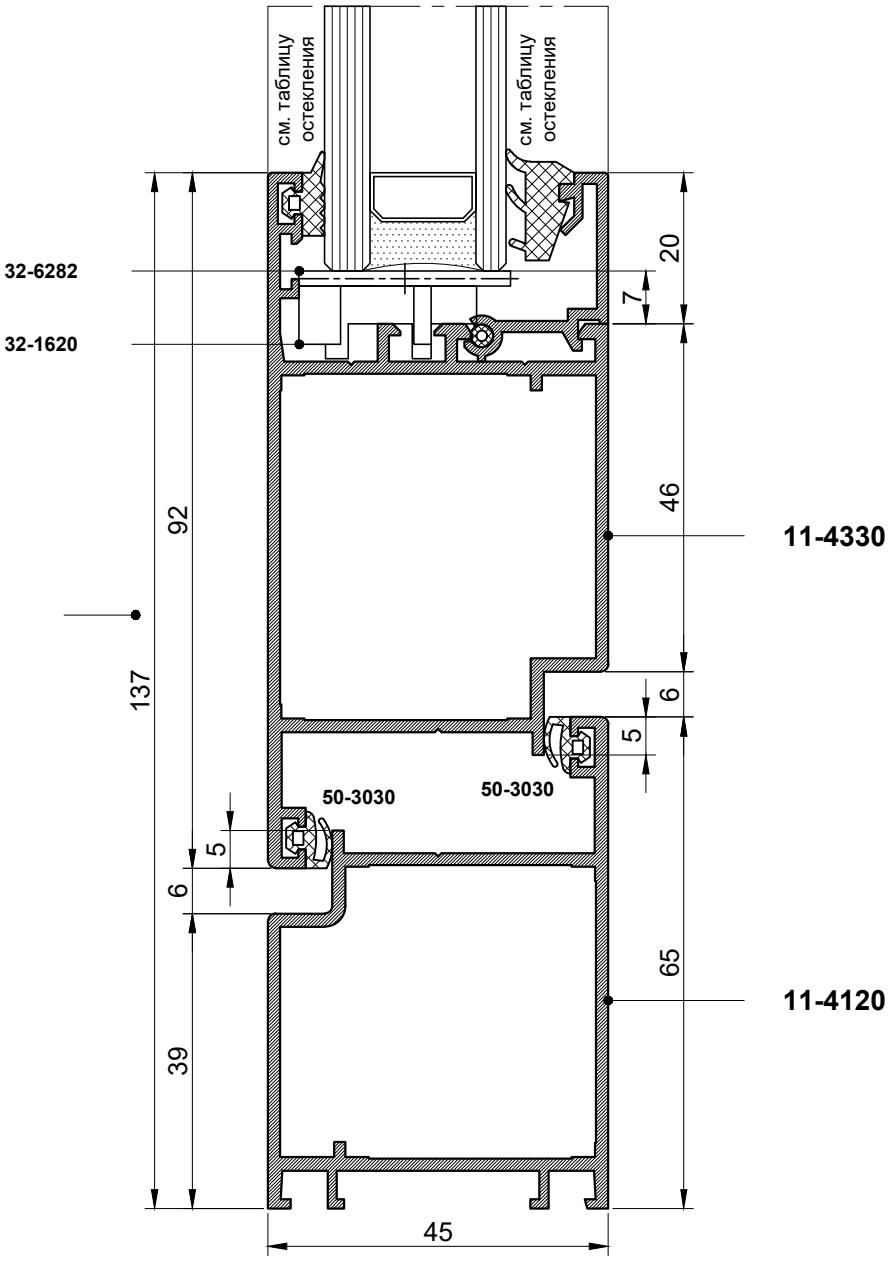
см. таблицу остекления
см. таблицу остекления
32-6282
32-1620
20
7
46
11-4330
92
137
6
5
50-3030
50-3030
5
6
65
11-4120
39
45

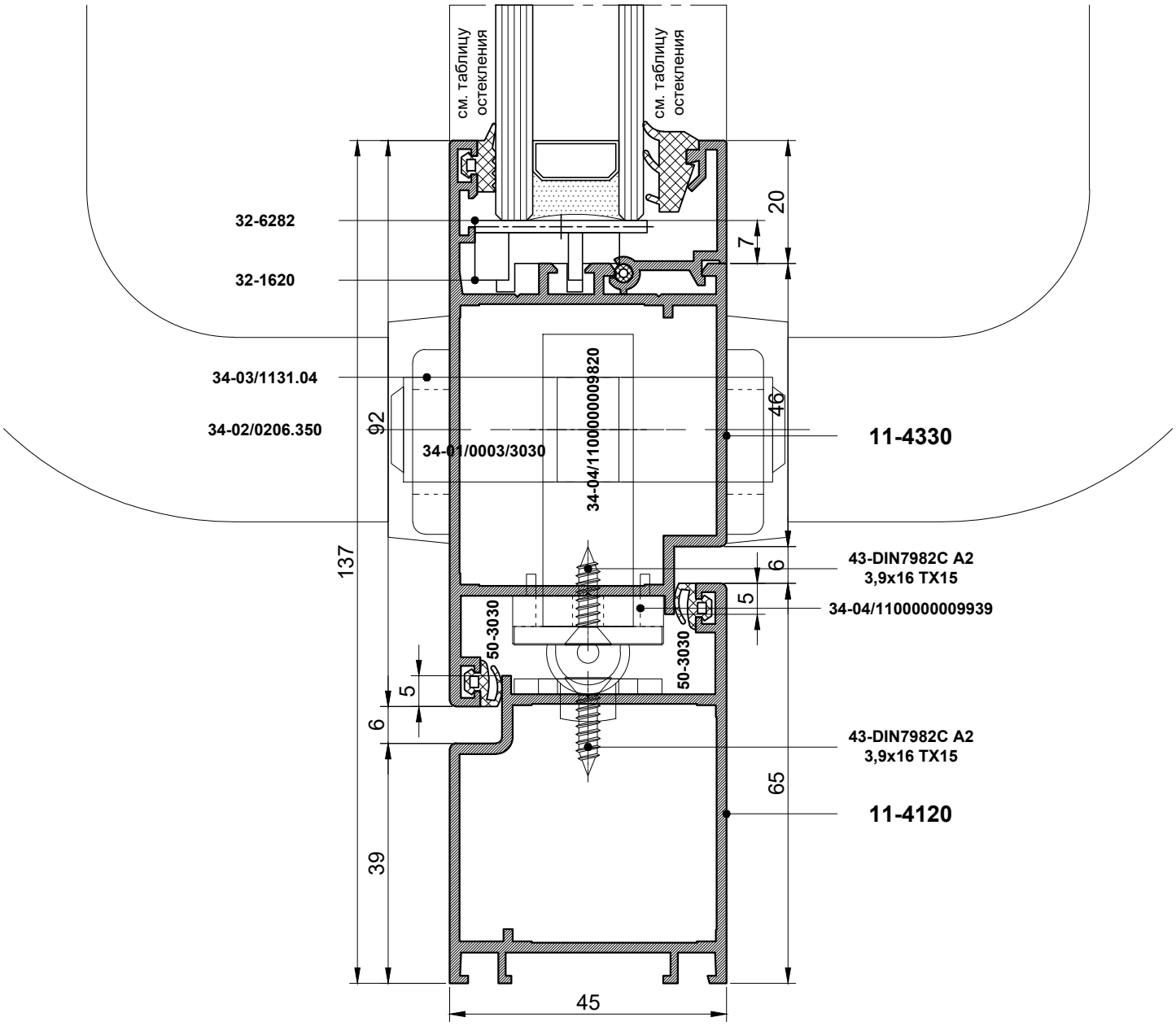
см. таблицу остекления
см. таблицу остекления
32-6282
32-1620
34-03/1131.04
34-02/0206.350
34-01/0003/3030
34-04/1100000009820
11-4330
43-DIN7982C A2
3,9x16 TX15
34-04/1100000009939
50-3030
50-3030
43-DIN7982C A2
3,9x16 TX15
11-4120
20
7
46
92
137
6
5
5
6
65
39
45

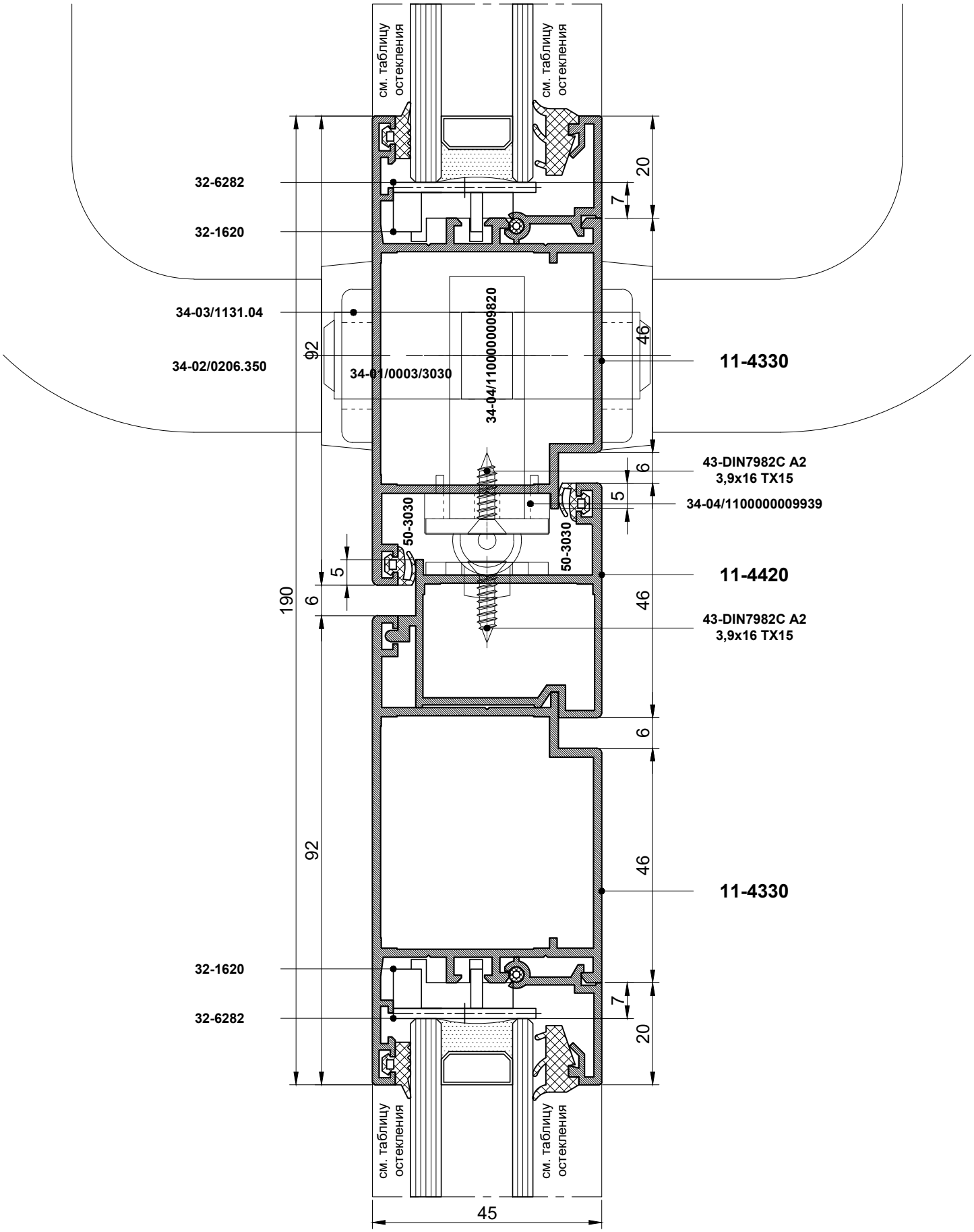
см. таблицу остекления
см. таблицу остекления
32-6282
32-1620
34-03/1131.04
34-02/0206.350
34-01/0003/3030
34-04/1100000009820
11-4330
43-DIN7982C A2
3,9x16 TX15
34-04/1100000009939
50-3030
50-3030
11-4420
43-DIN7982C A2
3,9x16 TX15
11-4330
32-1620
32-6282
см. таблицу остекления
см. таблицу остекления
20
7
46
92
6
5
190
6
5
46
6
46
92
7
20
45

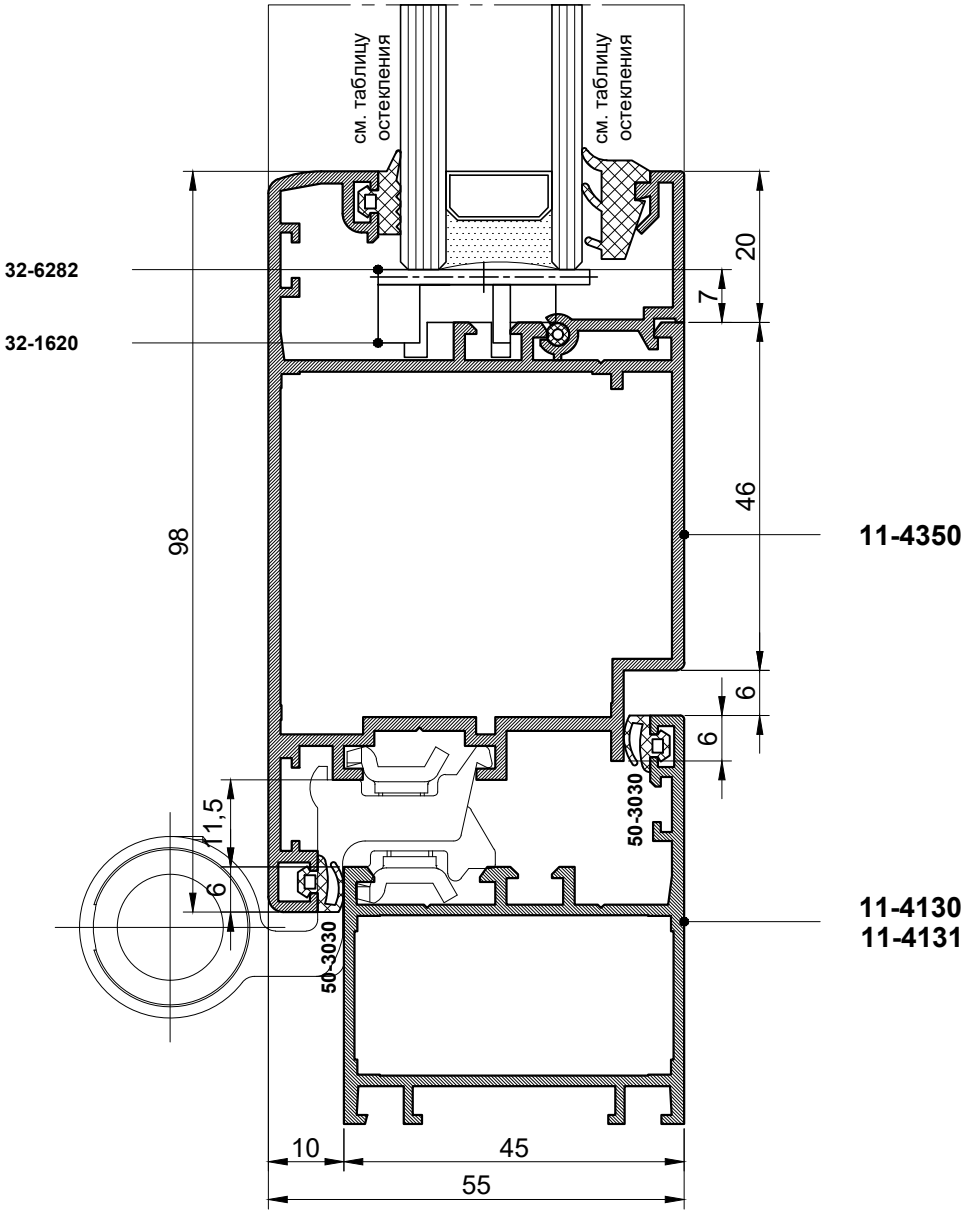
см. таблицу остекления
см. таблицу остекления
32-6282
32-1620
20
7
46
98
11-4350
6
6
50-3030
11,5
6
50-3030
11-4130
11-4131
10
45
55

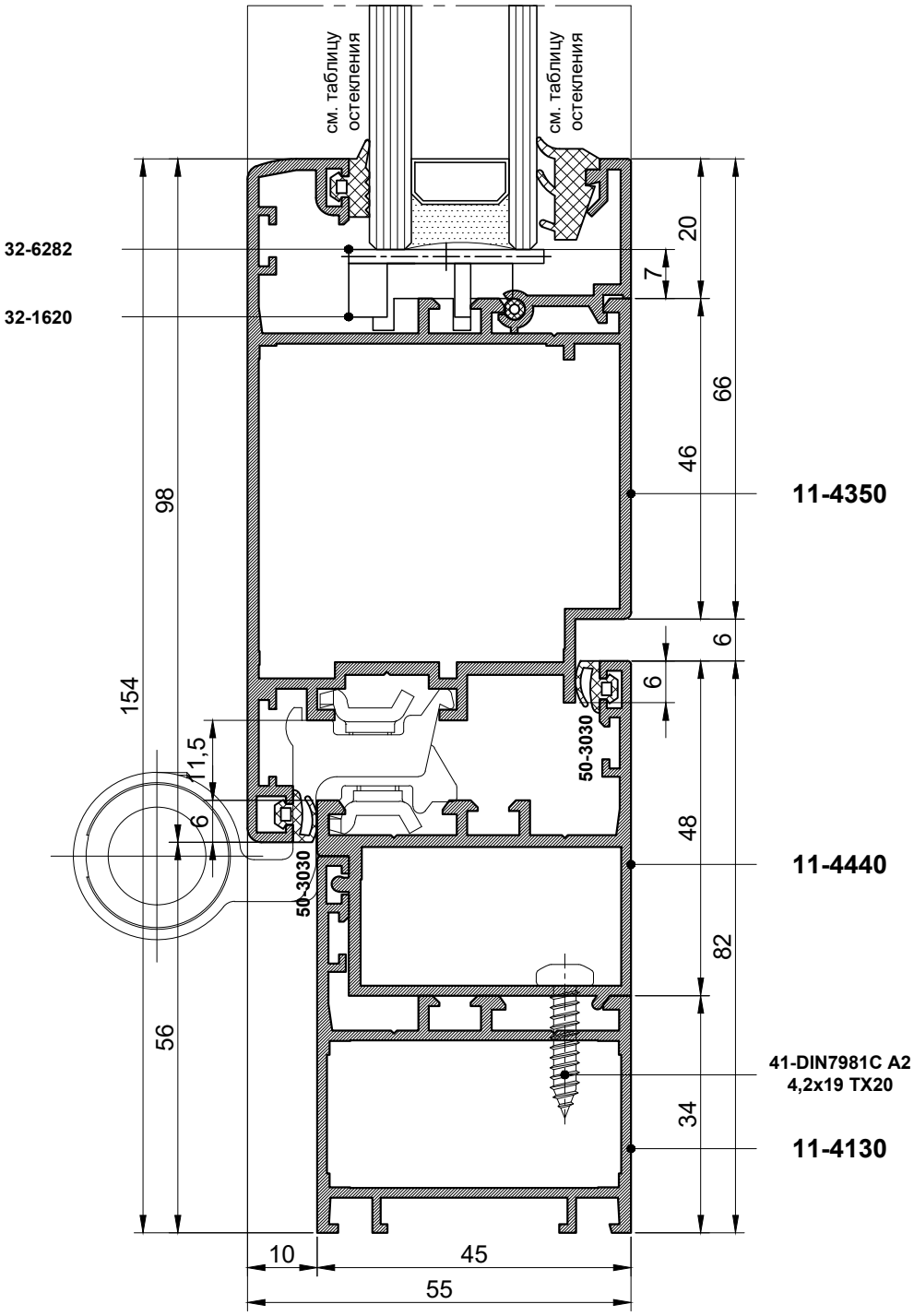
см. таблицу остекления
см. таблицу остекления
32-6282
32-1620
20
7
66
46
11-4350
98
6
6
154
11,5
6
50-3030
50-3030
48
11-4440
82
56
41-DIN7981C A2
4,2x19 TX20
34
11-4130
10
45
55

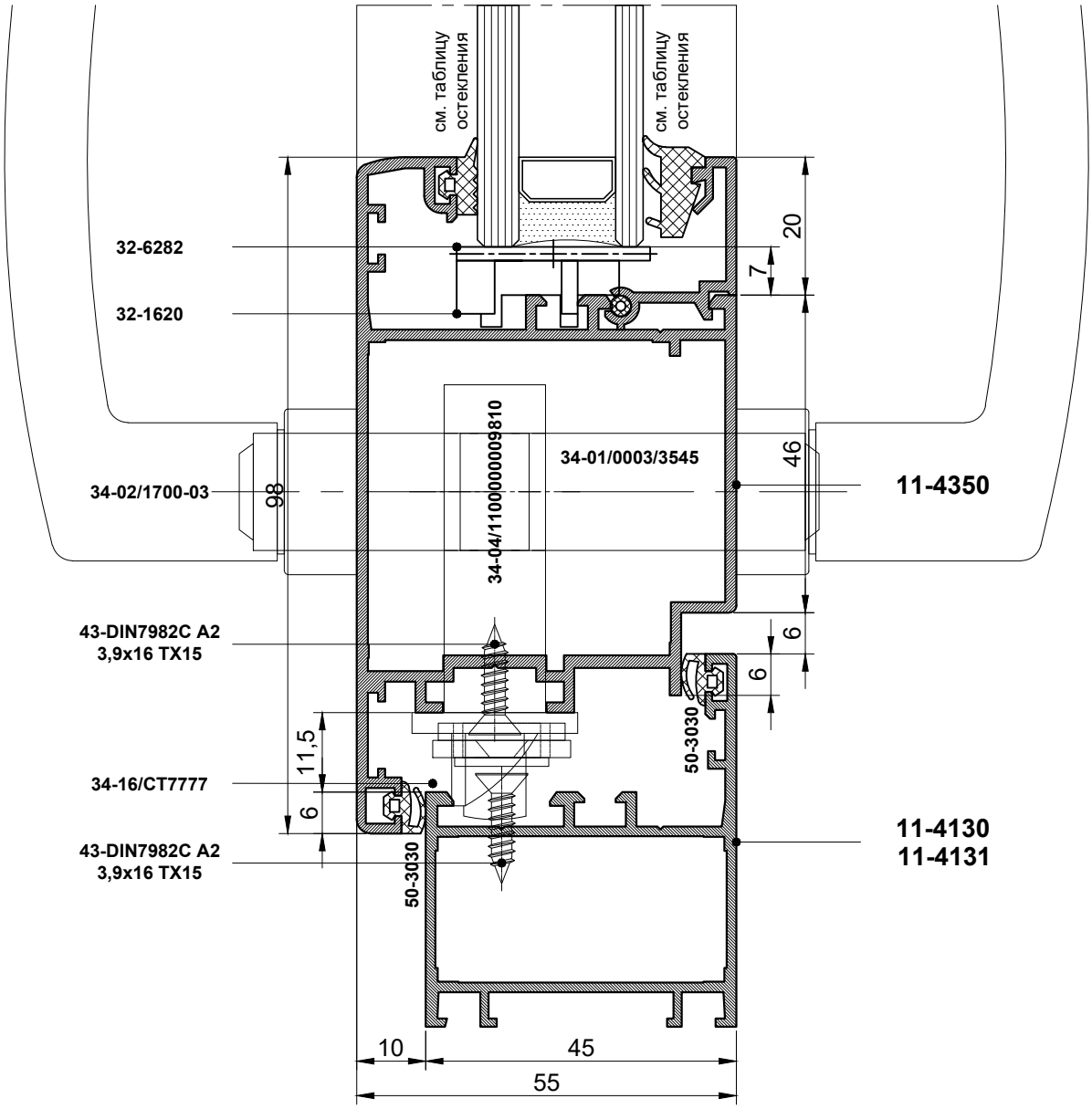
см. таблицу остекления
см. таблицу остекления
32-6282
32-1620
20
7
34-01/0003/3545
34-04/1100000009810
46
34-02/1700-03
98
11-4350
43-DIN7982C A2
3,9x16 TX15
6
6
50-3030
11,5
34-16/CT7777
6
43-DIN7982C A2
3,9x16 TX15
50-3030
11-4130
11-4131
10
45
55

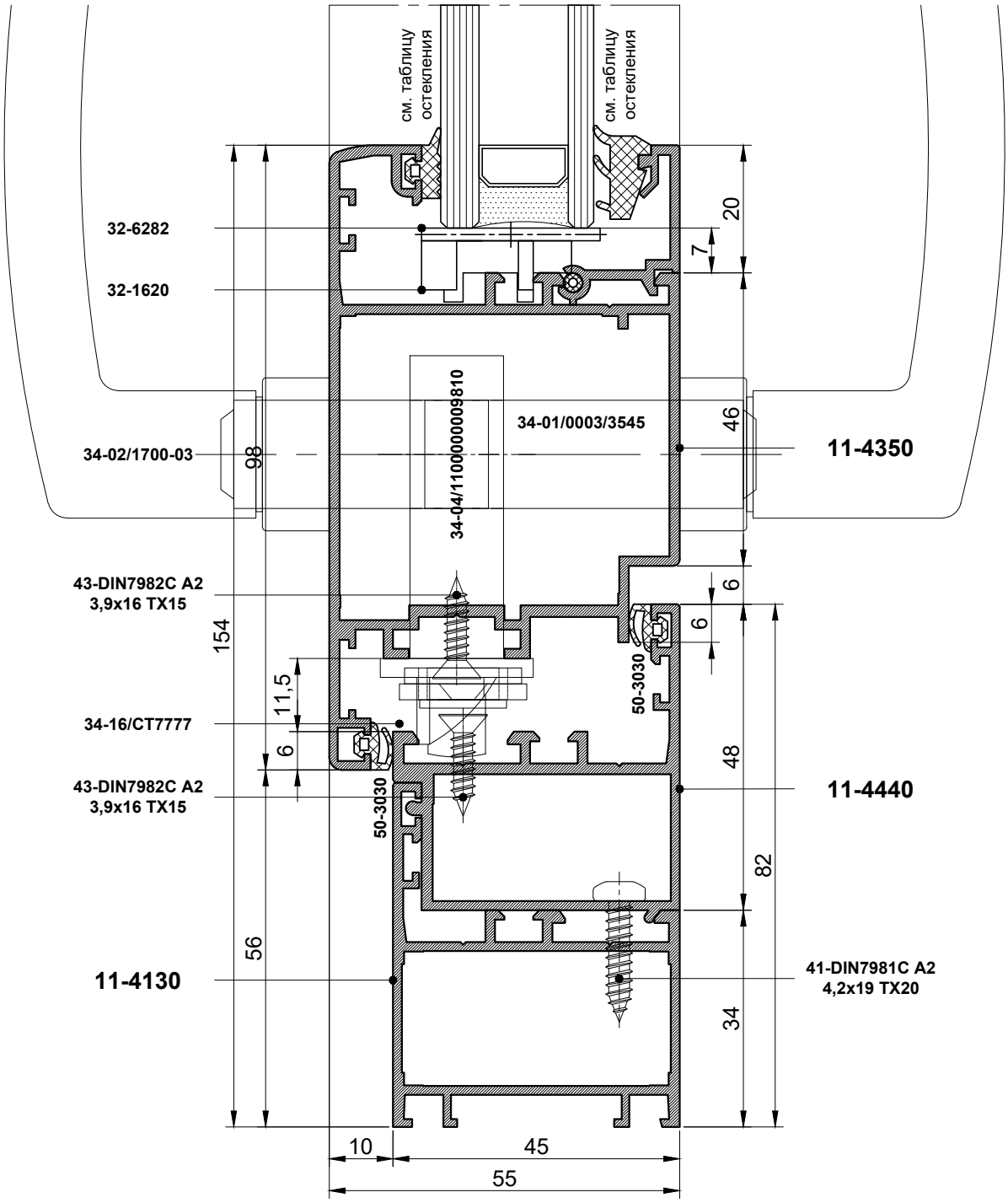
см. таблицу остекления
см. таблицу остекления
32-6282
32-1620
34-02/1700-03
34-04/1100000009810
34-01/0003/3545
11-4350
43-DIN7982C A2
3,9x16 TX15
34-16/CT7777
43-DIN7982C A2
3,9x16 TX15
50-3030
50-3030
11-4440
11-4130
41-DIN7981C A2
4,2x19 TX20
154
98
56
11,5
6
20
7
46
6
6
48
82
34
10
45
55

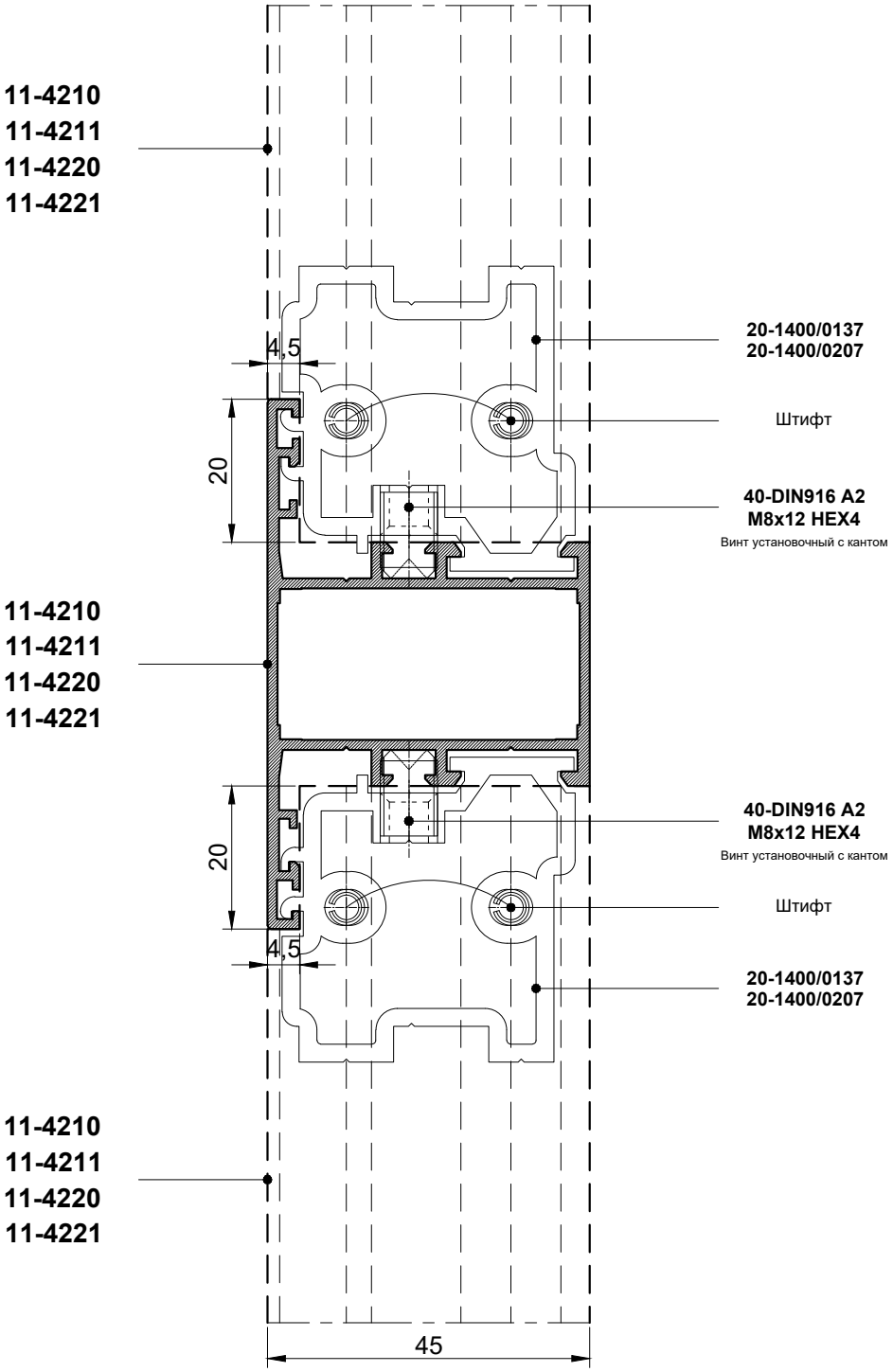
11-4210
11-4211
11-4220
11-4221
4,5
20
20-1400/0137
20-1400/0207
Штифт
40-DIN916 A2
M8x12 HEX4
Винт установочный с кантом
11-4210
11-4211
11-4220
11-4221
40-DIN916 A2
M8x12 HEX4
Винт установочный с кантом
20
Штифт
4,5
20-1400/0137
20-1400/0207
11-4210
11-4211
11-4220
11-4221
45

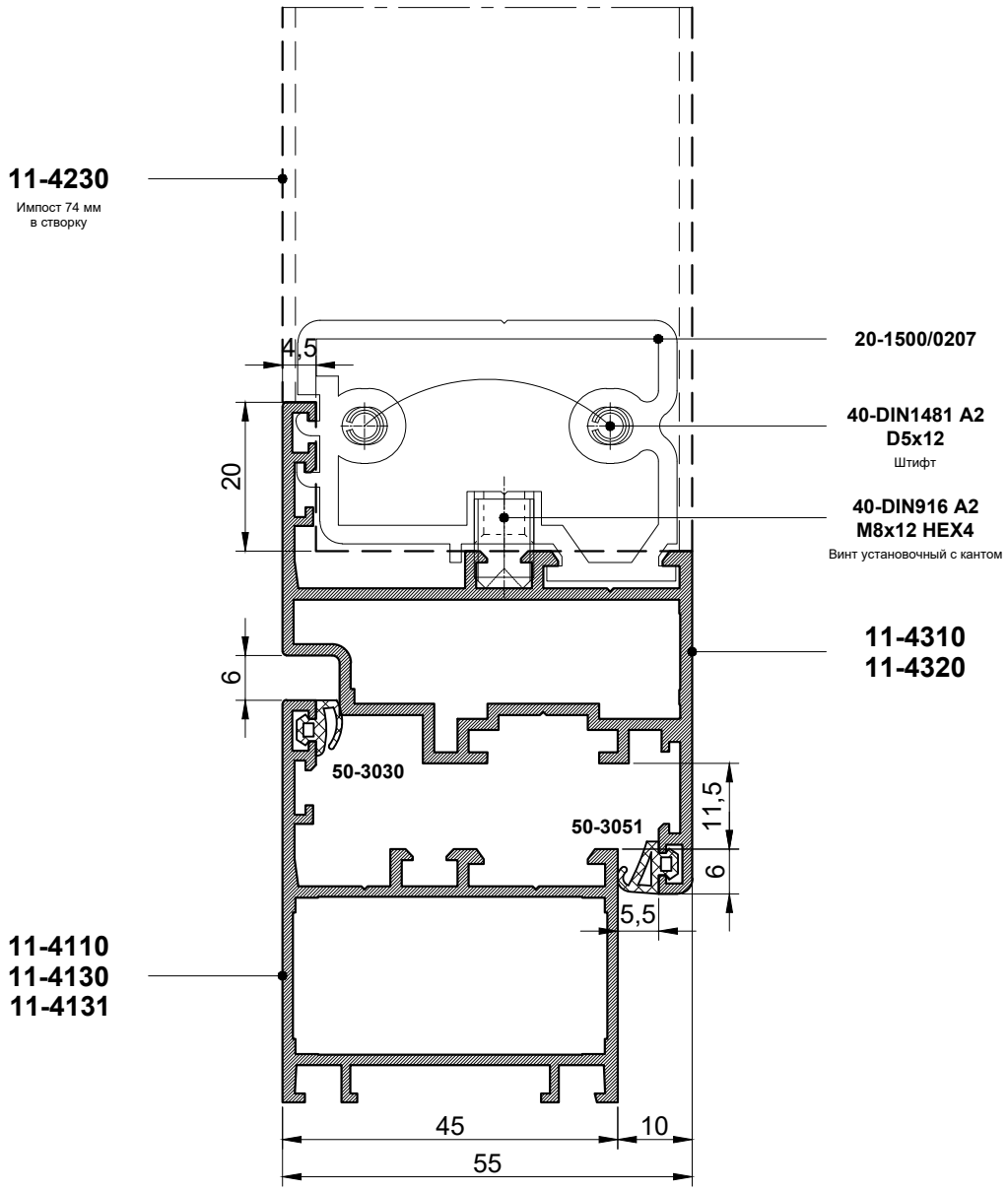
11-4230
Импост 74 мм
в створку
20-1500/0207
40-DIN1481 A2
D5x12
Штифт
40-DIN916 A2
M8x12 HEX4
Винт установочный с кантом
11-4310
11-4320
50-3030
50-3051
11-4110
11-4130
11-4131
4,5
20
6
11,5
6
5,5
45
10
55

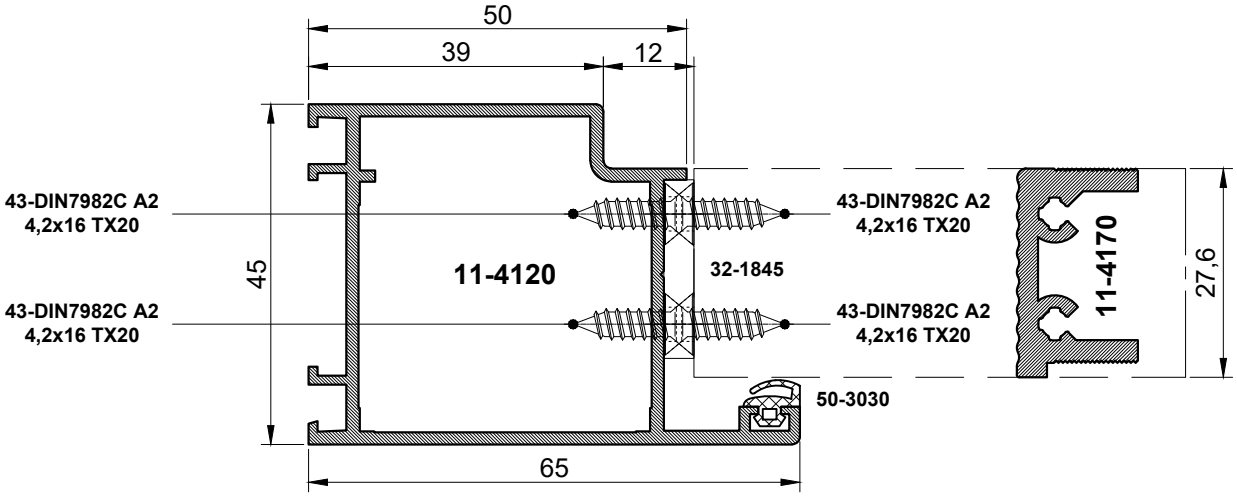
50
39
12
43-DIN7982C A2
4,2x16 TX20
43-DIN7982C A2
4,2x16 TX20
45
11-4120
32-1845
43-DIN7982C A2
4,2x16 TX20
43-DIN7982C A2
4,2x16 TX20
11-4170
27,6
50-3030
65

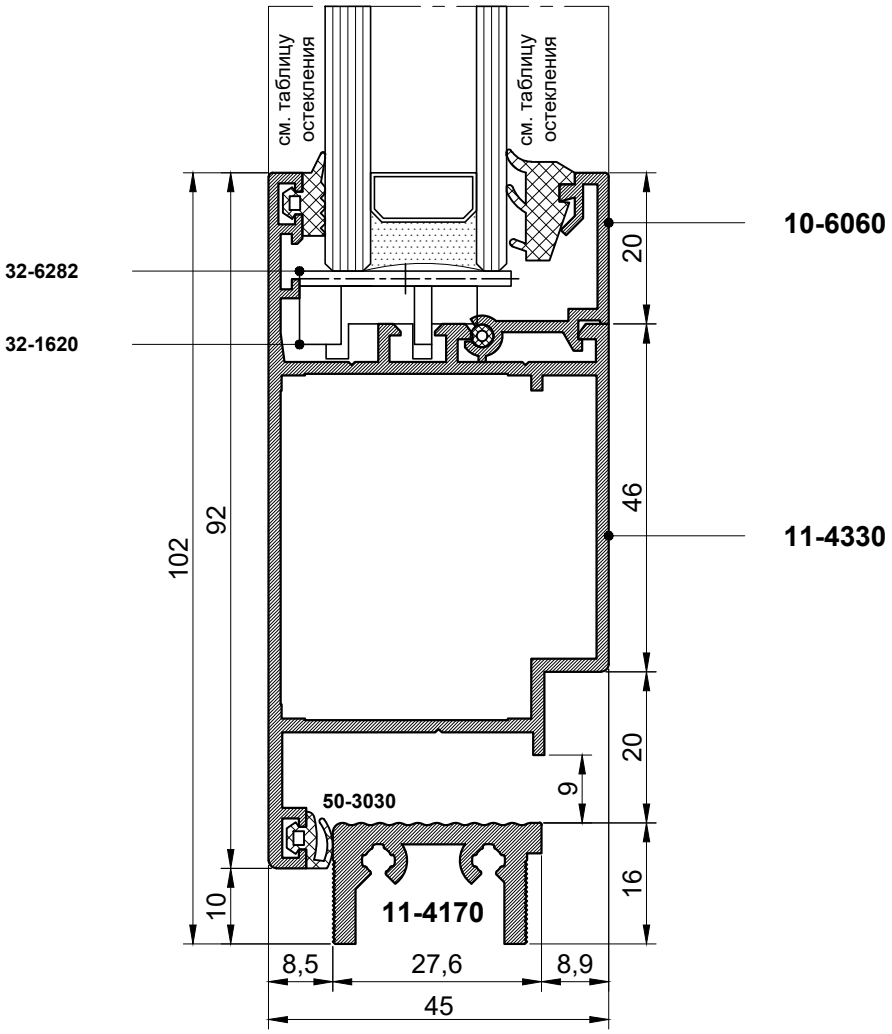
см. таблицу остекления
см. таблицу остекления
10-6060
32-6282
32-1620
20
46
11-4330
102
92
20
9
50-3030
16
10
11-4170
8,5
27,6
8,9
45

Профили 45 мм

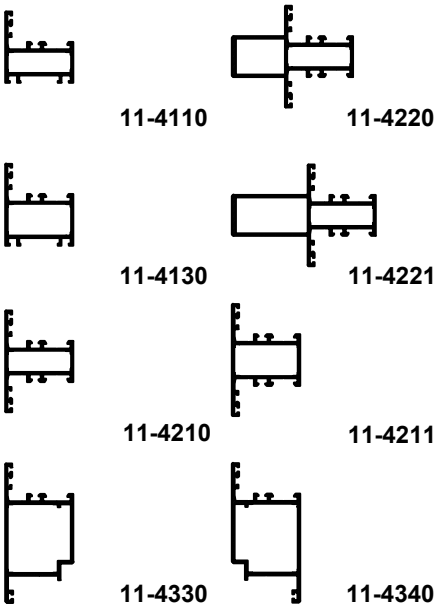

Профили 55 мм

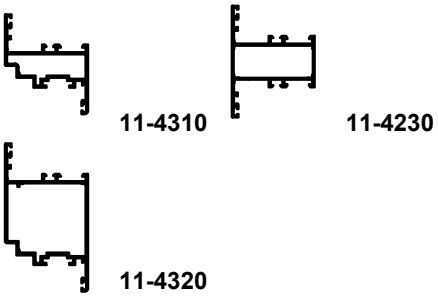

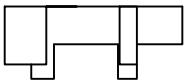

32-1620
Опора СП 20 мм

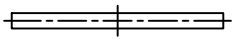

32-6282
Пластина рихтовочная
28x2 мм

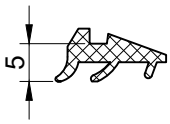

50-1250
Уплотнитель под штапик
5 мм

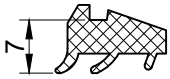

50-1270
Уплотнитель под штапик
7 мм

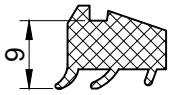

50-1290
Уплотнитель под штапик
9 мм

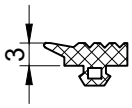

50-2030
Уплотнитель под СП
3 мм

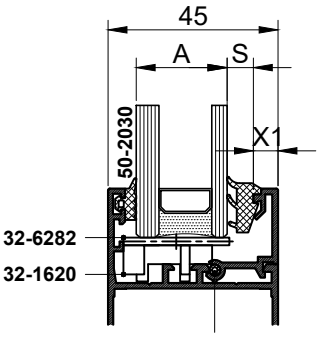

50-7010
Уплотнитель круглый
Д3 мм

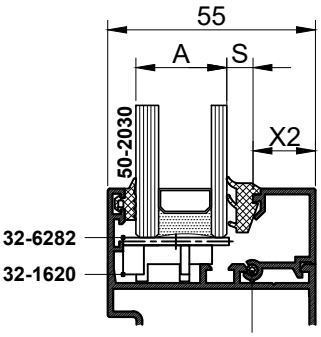

50-7010
Уплотнитель круглый
Д3 мм

Толщина заполнения, А мм	Штапик высотой 20 мм				Уплотнитель	
	Артикул	X1, мм	Артикул	X2, мм	Артикул	S, мм
4	**10-6260**	26,5	**10-6360**	36,5	**50-1270**	7
6					**50-1250**	5
8	**10-6220**	22,5	**10-6320**	32,5	**50-1270**	7
10					**50-1250**	5
12	**10-6160**	16,5	**10-6260**	26,5	**50-1290**	9
14					**50-1270**	7
16					**50-1250**	5
18	**10-6120**	12,5	**10-6220**	22,5	**50-1270**	7
20					**50-1250**	5
22	**10-6060**	6,5	**10-6160**	16,5	**50-1290**	9
24					**50-1270**	7
26					**50-1250**	5

Профили 55 мм

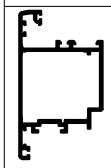

11-4350

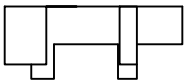

32-1620
Опора СП 20 мм

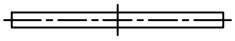

32-6282
Пластина рихтовочная
28x2 мм

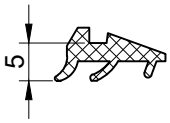

50-1250
Уплотнитель под штапик
5 мм

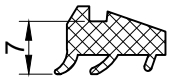

50-1270
Уплотнитель под штапик
7 мм

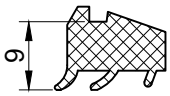

50-1290
Уплотнитель под штапик
9 мм

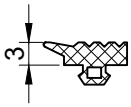

50-2030
Уплотнитель под СП
3 мм

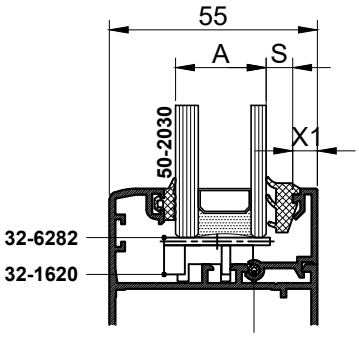

50-7010
Уплотнитель круглый
Д3 мм

Толщина заполнения, А мм	Штапик высотой 20 мм				Уплотнитель	
	Артикул	X1, мм			Артикул	S, мм
4	**10-6260**	26,5			**50-1270**	7
6					**50-1250**	5
8	**10-6220**	22,5			**50-1270**	7
10					**50-1250**	5
12	**10-6160**	16,5			**50-1290**	9
14					**50-1270**	7
16					**50-1250**	5
18	**10-6120**	12,5			**50-1270**	7
20					**50-1250**	5
22	**10-6060**	6,5			**50-1290**	9
24					**50-1270**	7
26					**50-1250**	5

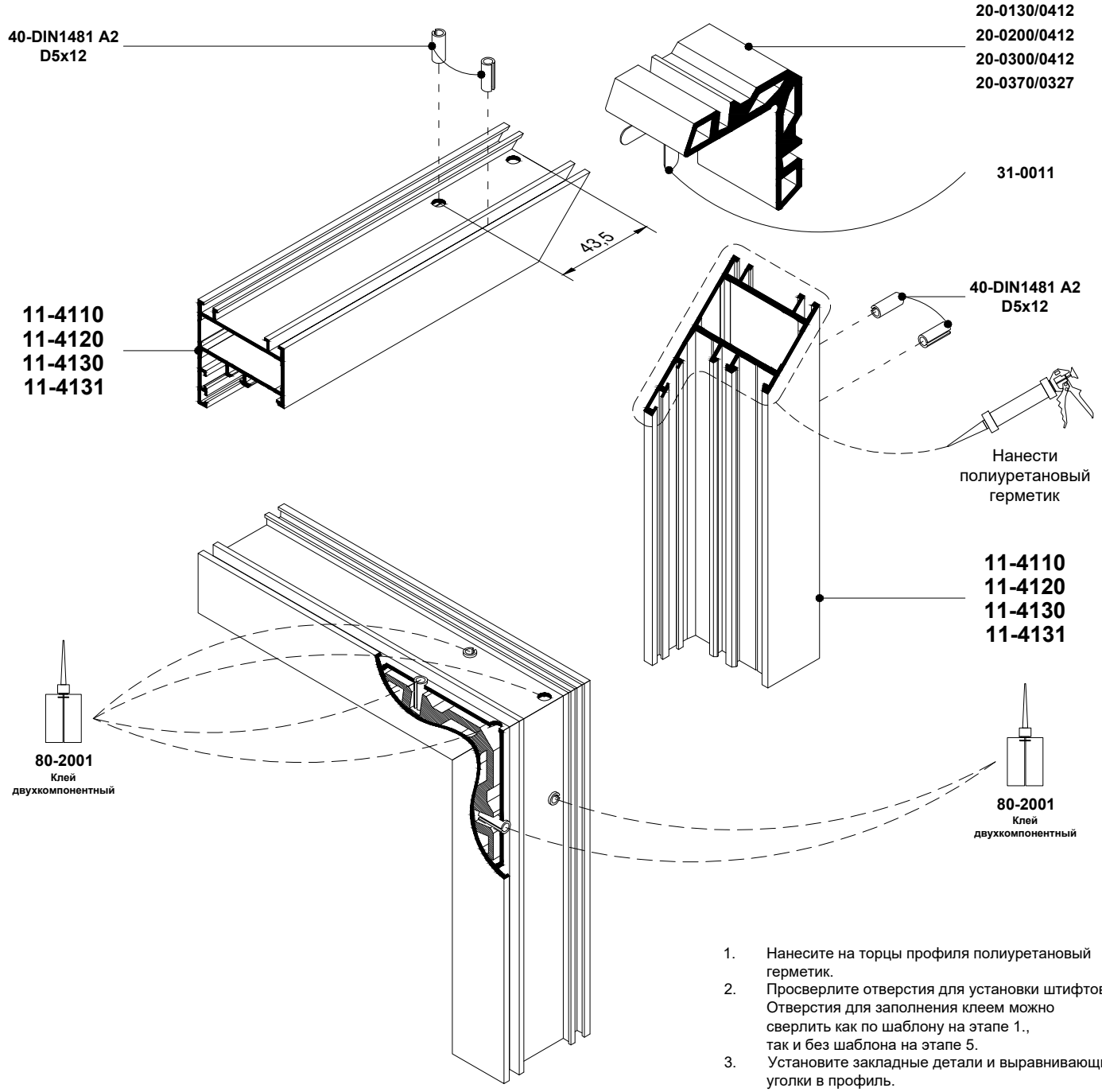

1. Нанесите на торцы профиля полиуретановый герметик.
2. Просверлите отверстия для установки штифтов. Отверстия для заполнения клеем можно сверлить как по шаблону на этапе 1., так и без шаблона на этапе 5.
3. Установите закладные детали и выравнивающие уголки в профиль.
4. Вбейте штифты за 2-3 приёма каждую сторону. Не вбивайте штифт за один приём, в противном случае выровнять угол будет невозможно!
5. Просверлите отверстие для заполнения соединения клеем, если Вы не сделали этого по шаблону на этапе 2.
6. Выровняйте профили относительно друг друга.
7. Заполните соединение клеем через отверстие. Длительность инъекции 3-5 секунд. Так же заполните клеем полости штифтов, длительность инъекции 1-2 секунды.
8. Удалите остатки клея и герметика очистителем.
9. Оставьте конструкцию в неподвижном состоянии для отверждения клея на 12 часов (см. инструкцию применения клея, который Вы используете)

Запрещается транспортировать, обрабатывать изделие, устанавливать фурнитуру до отверждения клея!

Профиль	Сухари		Метизы и аксессуары	
	Камера I	Камера II	Камера I	Камера II
11-4110	**20-0130/0412**		**40-DIN1481 A2 D5x12** x4 **31-0011**	
11-4120	**20-0370/0327**		**40-DIN1481 A2 D5x12** x4	
11-4130	**20-0200/0412**		**40-DIN1481 A2 D5x12** x4 **31-0011**	
11-4131	**20-0300/0412**		**40-DIN1481 A2 D5x12** x4 **31-0011**	

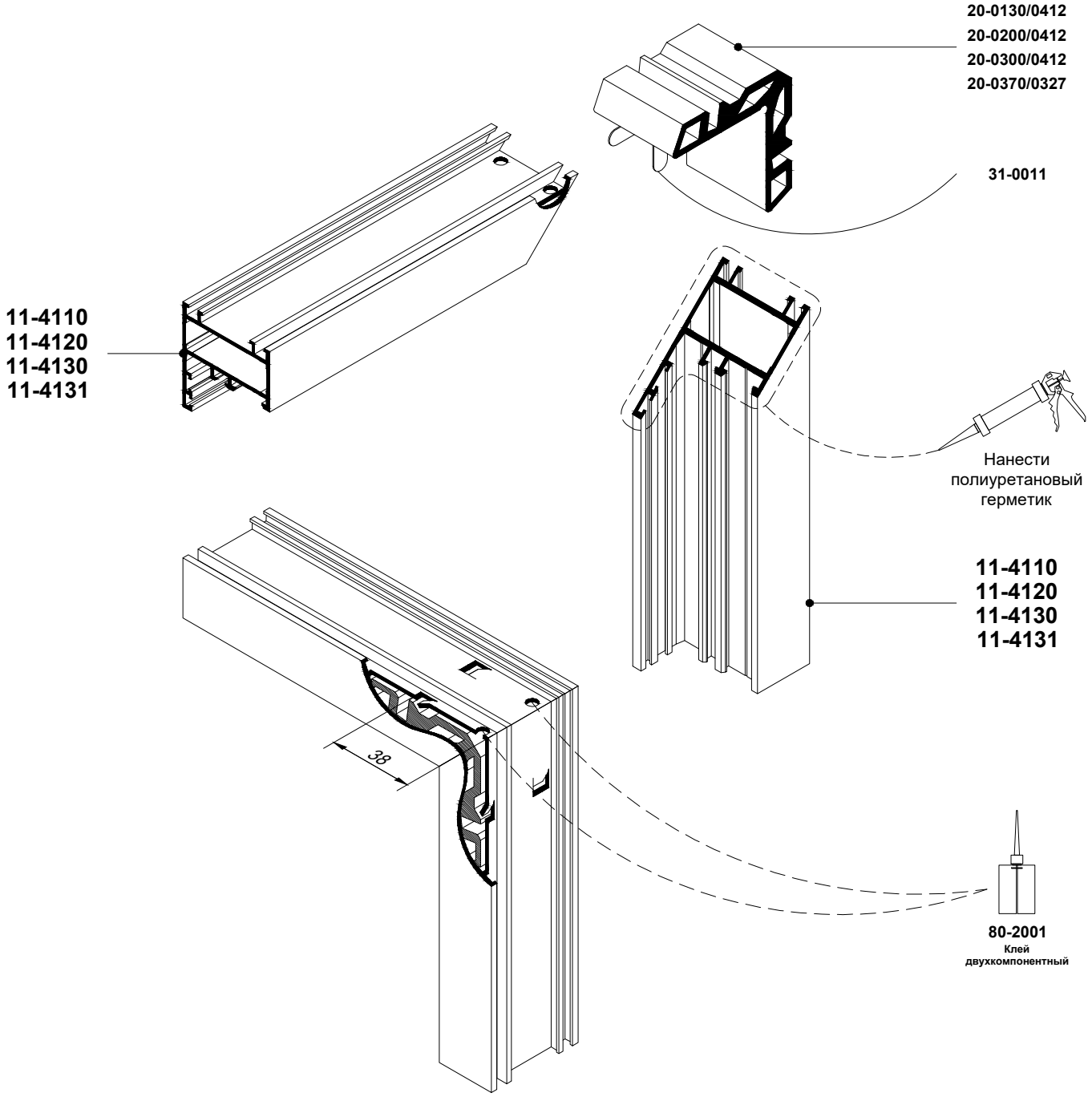

Профиль	Сухари		Метизы и аксессуары	
	Камера I	Камера II	Камера I	Камера II
11-4110	**20-0130/0412**		**31-0011**	
11-4120	**20-0370/0327**			
11-4130	**20-0200/0412**		**31-0011**	
11-4131	**20-0300/0412**		**31-0011**	

1. Нанесите на торцы профиля полиуретановый герметик.
2. Установите закладные детали и выравнивающие уголки в профиль.
3. Сбейте угол на прессе.
4. Просверлите отверстия для заполнения соединения клеем.
5. Выровняйте профили относительно друг друга.
6. Заполните соединение клеем через отверстие. Длительность инъекции 3-5 секунд.
7. Удалите остатки клея и герметика очистителем.
8. Оставьте конструкцию в неподвижном состоянии для отверждения клея на 12 часов (см. инструкцию применения клея, который Вы используете)

Запрещается транспортировать, обрабатывать изделие, устанавливать фурнитуру до отверждения клея!

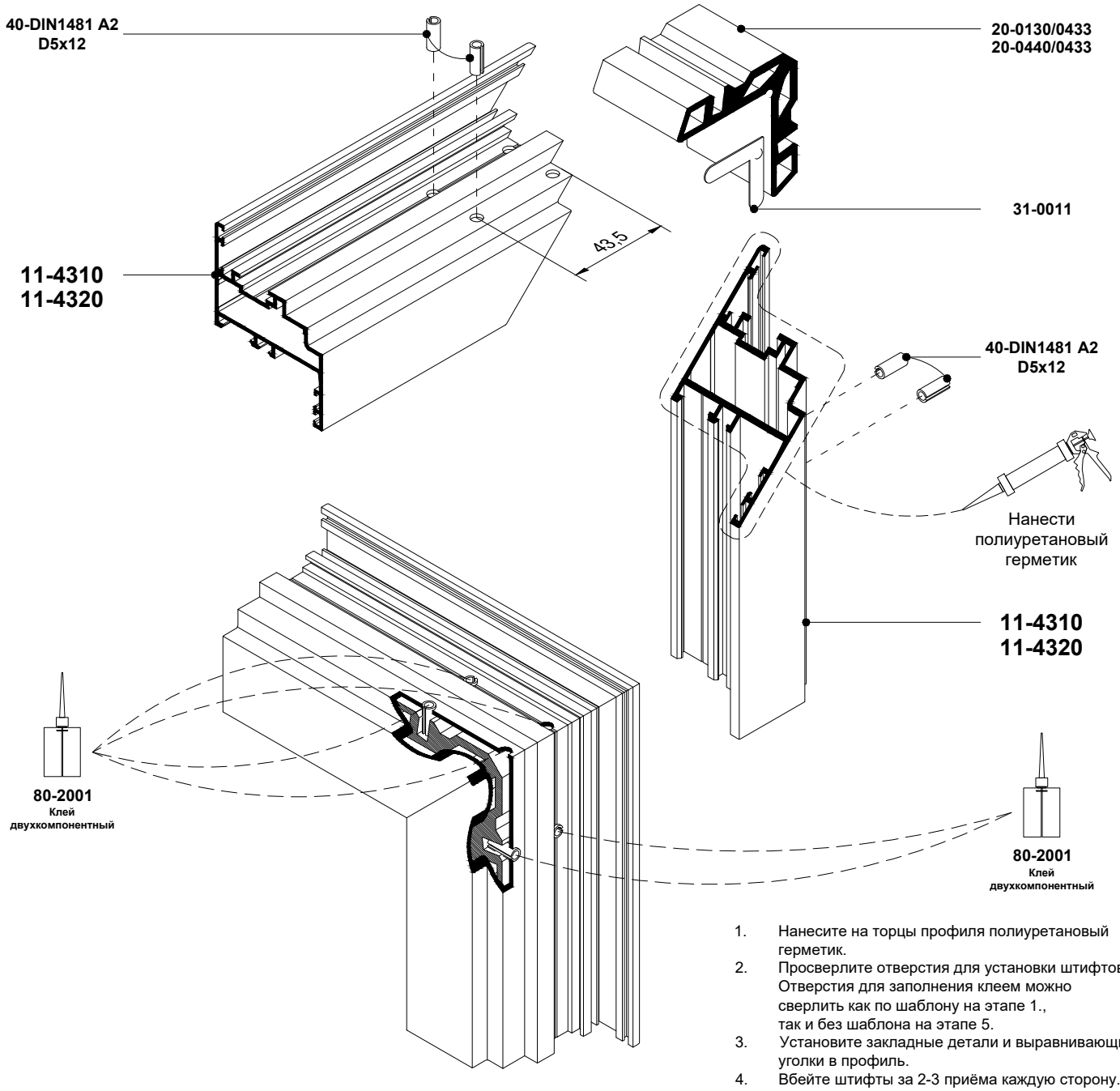

1. Нанесите на торцы профиля полиуретановый герметик.
2. Просверлите отверстия для установки штифтов. Отверстия для заполнения клеем можно сверлить как по шаблону на этапе 1., так и без шаблона на этапе 5.
3. Установите закладные детали и выравнивающие уголки в профиль.
4. Вбейте штифты за 2-3 приёма каждую сторону. Не вбивайте штифт за один приём, в противном случае выровнять угол будет невозможно!
5. Просверлите отверстие для заполнения соединения клеем, если Вы не сделали этого по шаблону на этапе 2.
6. Выровняйте профили относительно друг друга.
7. Заполните соединение клеем через отверстие. Длительность инъекции 3-5 секунд. Так же заполните клеем полости штифтов, длительность инъекции 1-2 секунды.
8. Удалите остатки клея и герметика очистителем.
9. Оставьте конструкцию в неподвижном состоянии для отверждения клея на 12 часов (см. инструкцию применения клея, который Вы используете)

Запрещается транспортировать, обрабатывать изделие, устанавливать фурнитуру до отверждения клея!

Профиль	Сухари		Метизы и аксессуары	
	Камера I	Камера II	Камера I	Камера II
11-4310	**20-0130/0433**		**40-DIN1481 A2 D5x12** x2 **31-0010** **31-0011**	
11-4320	**20-0440/0433**		**40-DIN1481 A2 D5x12** x2 **31-0010** **31-0011**	

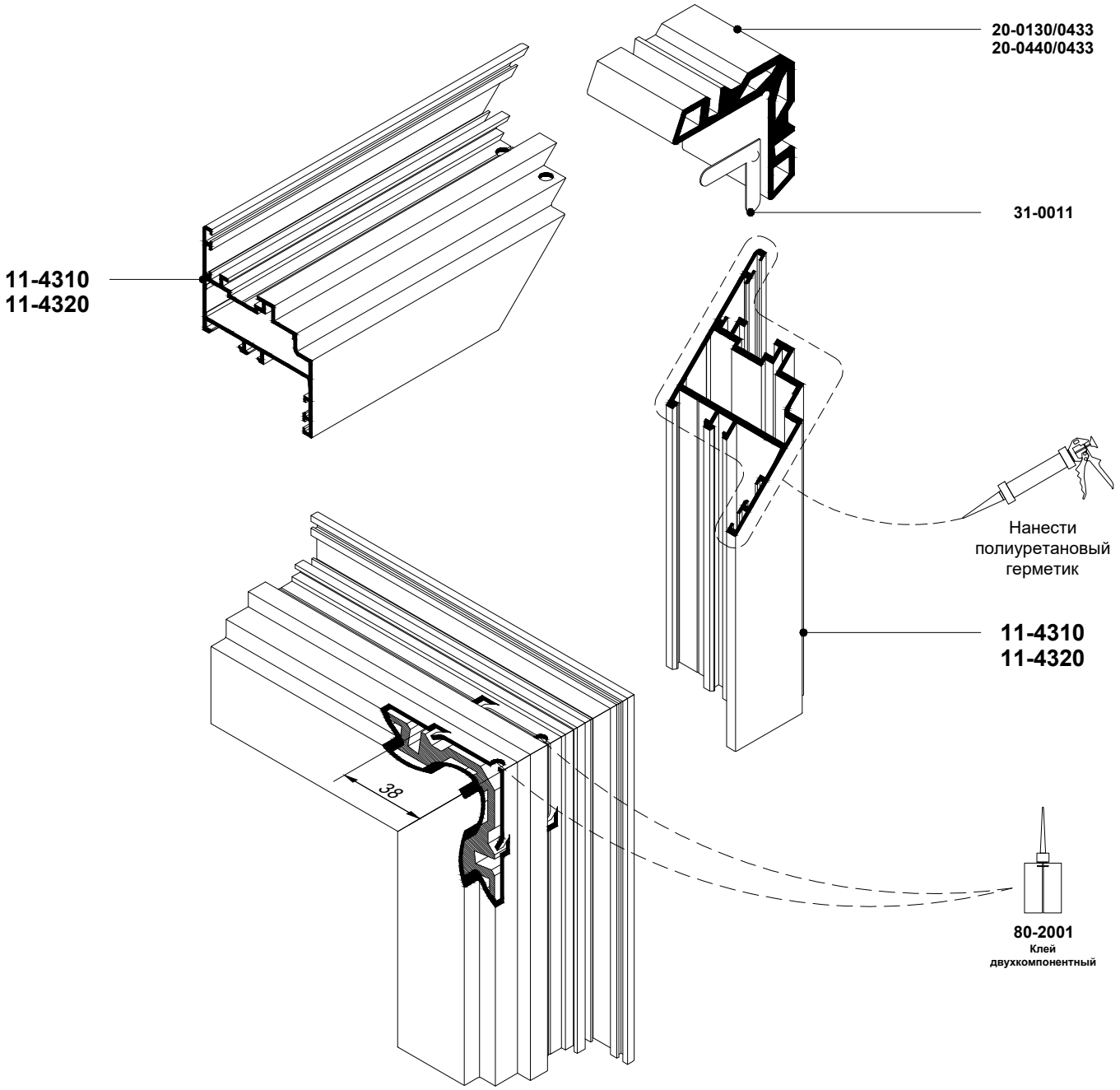

1. Нанесите на торцы профиля полиуретановый герметик.
2. Установите закладные детали и выравнивающие уголки в профиль.
3. Сбейте угол на прессе.
4. Просверлите отверстия для заполнения соединения клеем.
5. Выровняйте профили относительно друг друга.
6. Заполните соединение клеем через отверстие. Длительность инъекции 3-5 секунд.
7. Удалите остатки клея и герметика очистителем.
8. Оставьте конструкцию в неподвижном состоянии для отверждения клея на 12 часов (см. инструкцию применения клея, который Вы используете)

Запрещается транспортировать, обрабатывать изделие, устанавливать фурнитуру до отверждения клея!

Профиль	Сухари		Метизы и аксессуары	
	Камера I	Камера II	Камера I	Камера II
11-4310	**20-0130/0433**		**31-0010** **31-0011**	
11-4320	**20-0440/0433**		**31-0010** **31-0011**	

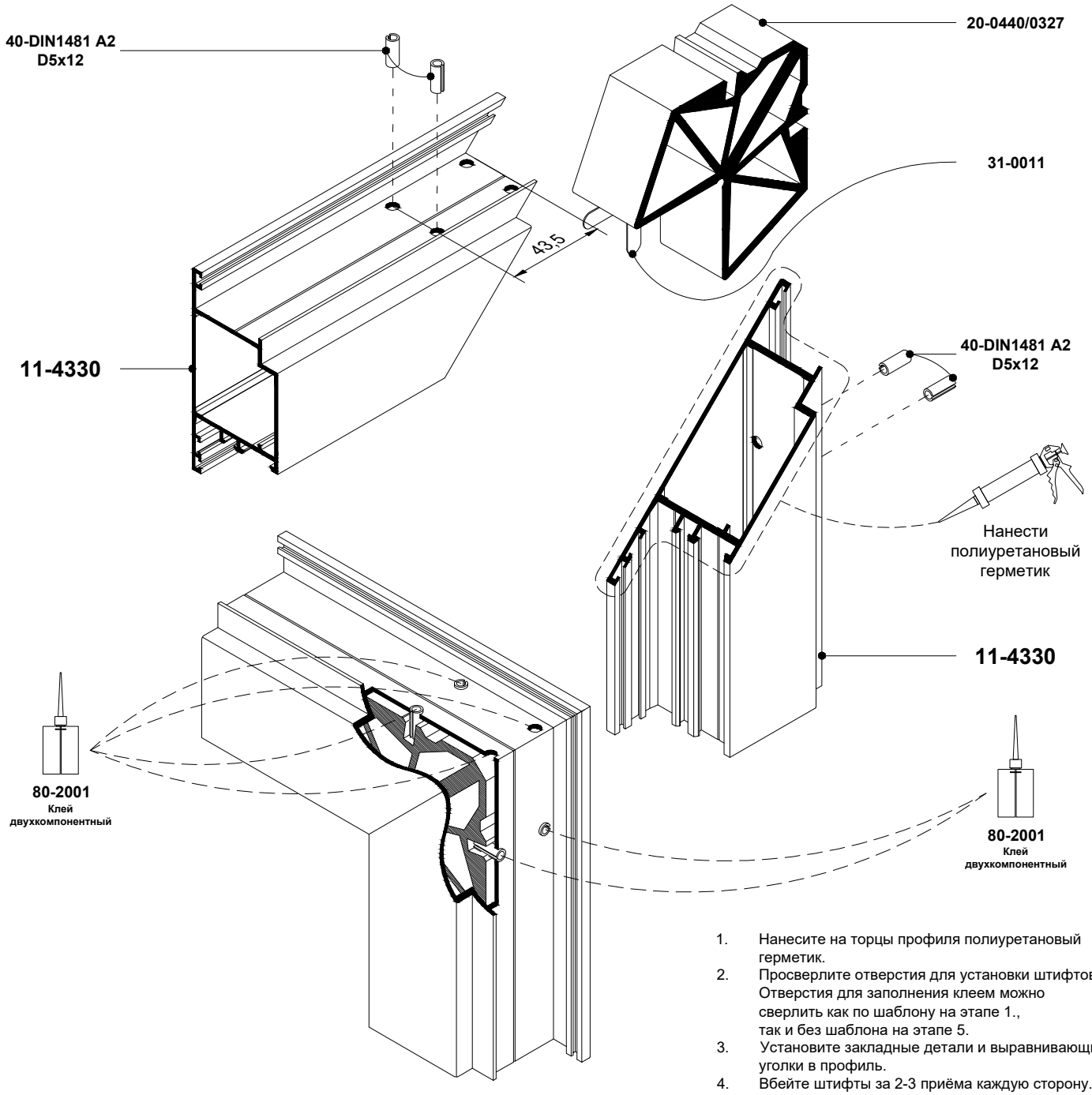

1. Нанесите на торцы профиля полиуретановый герметик.
2. Просверлите отверстия для установки штифтов. Отверстия для заполнения клеем можно сверлить как по шаблону на этапе 1., так и без шаблона на этапе 5.
3. Установите закладные детали и выравнивающие уголки в профиль.
4. Вбейте штифты за 2-3 приёма каждую сторону. Не вбивайте штифт за один приём, в противном случае выровнять угол будет невозможно!
5. Просверлите отверстие для заполнения соединения клеем, если Вы не сделали этого по шаблону на этапе 2.
6. Выровняйте профили относительно друг друга.
7. Заполните соединение клеем через отверстие. Длительность инъекции 3-5 секунд. Так же заполните клеем полости штифтов, длительность инъекции 1-2 секунды.
8. Удалите остатки клея и герметика очистителем.
9. Оставьте конструкцию в неподвижном состоянии для отверждения клея на 12 часов (см. инструкцию применения клея, который Вы используете)

Запрещается транспортировать, обрабатывать изделие, устанавливать фурнитуру до отверждения клея!

Профиль	Сухари		Метизы и аксессуары	
	Камера I	Камера II	Камера I	Камера II
11-4330	**20-0440/0327**		**40-DIN1481 A2 D5x12** x2 **31-0011**	

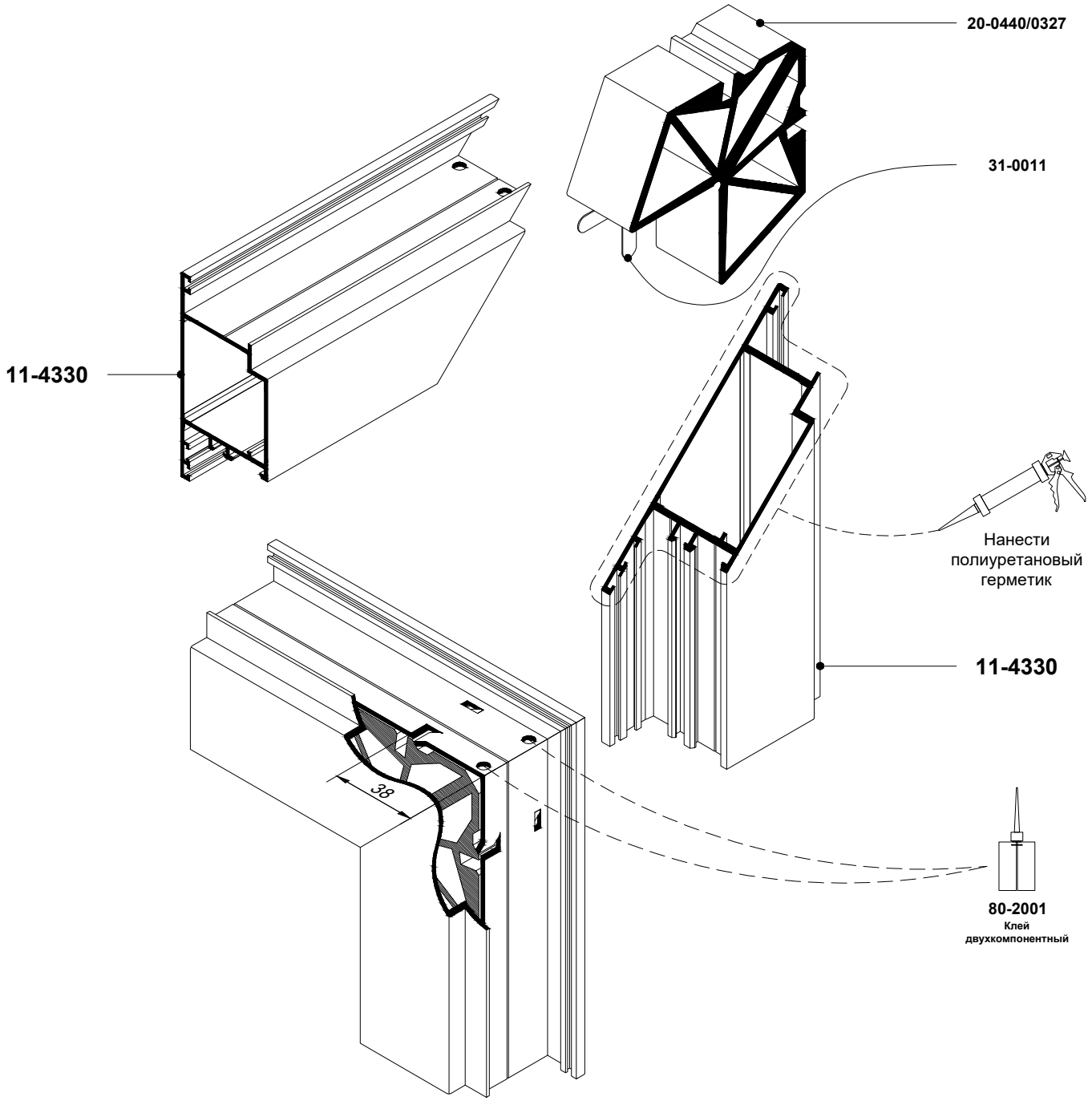

1. Нанесите на торцы профиля полиуретановый герметик.
2. Установите закладные детали и выравнивающие уголки в профиль.
3. Сбейте угол на прессе.
4. Просверлите отверстия для заполнения соединения клеем.
5. Выровняйте профили относительно друг друга.
6. Заполните соединение клеем через отверстие. Длительность инъекции 3-5 секунд.
7. Удалите остатки клея и герметика очистителем.
8. Оставьте конструкцию в неподвижном состоянии для отверждения клея на 12 часов (см. инструкцию применения клея, который Вы используете)

Запрещается транспортировать, обрабатывать изделие, устанавливать фурнитуру до отверждения клея!

Профиль	Сухари		Метизы и аксессуары	
	Камера I	Камера II	Камера I	Камера II
11-4330	**20-0440/0327**		**31-0011**	

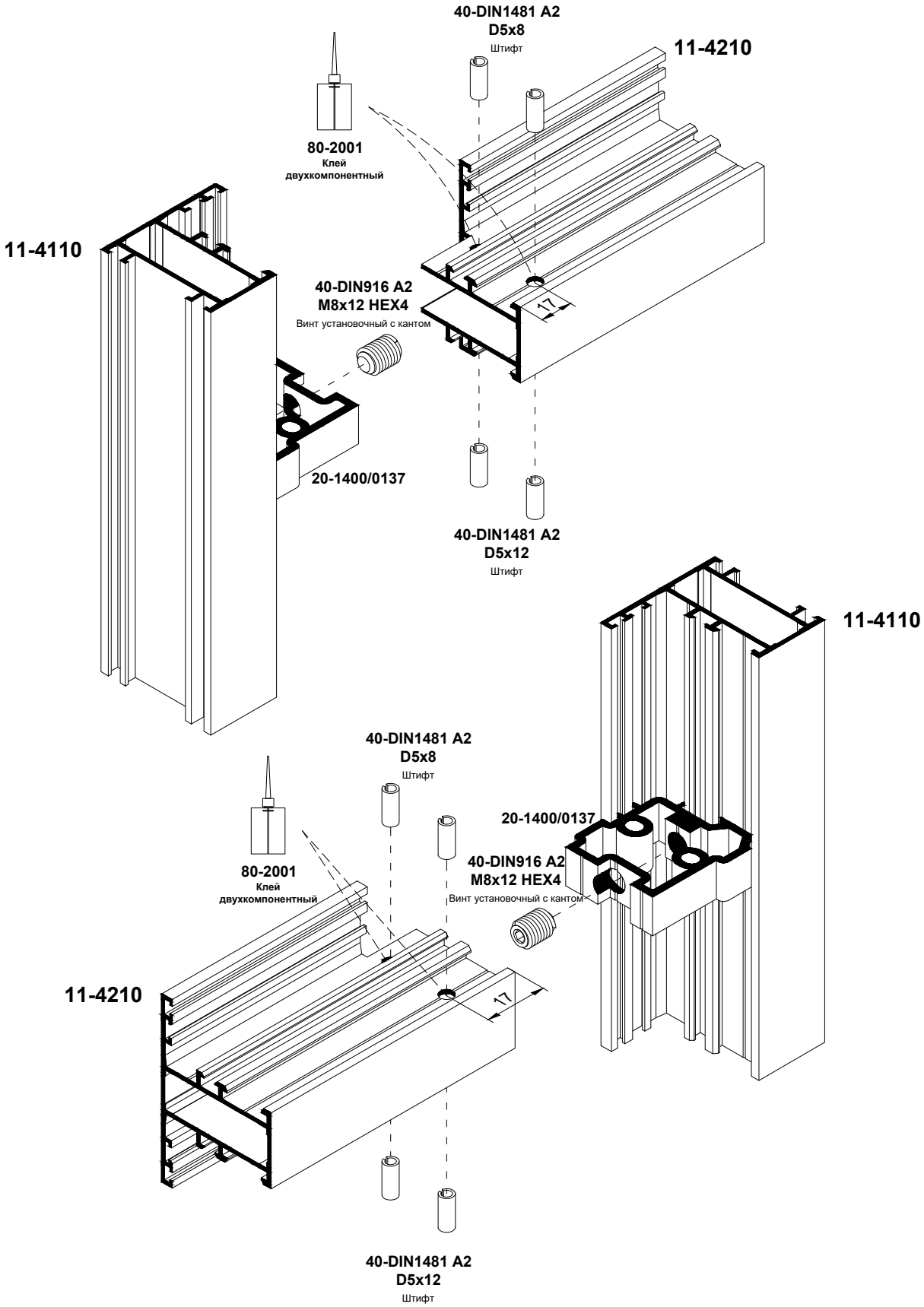
40-DIN1481 A2
D5x8
Штифт
11-4210
80-2001
Клей
двухкомпонентный
11-4110
40-DIN916 A2
M8x12 HEX4
Винт установочный с кантом
17
20-1400/0137
40-DIN1481 A2
D5x12
Штифт
11-4110
40-DIN1481 A2
D5x8
Штифт
20-1400/0137
40-DIN916 A2
M8x12 HEX4
Винт установочный с кантом
80-2001
Клей
двухкомпонентный
11-4210
17
40-DIN1481 A2
D5x12
Штифт

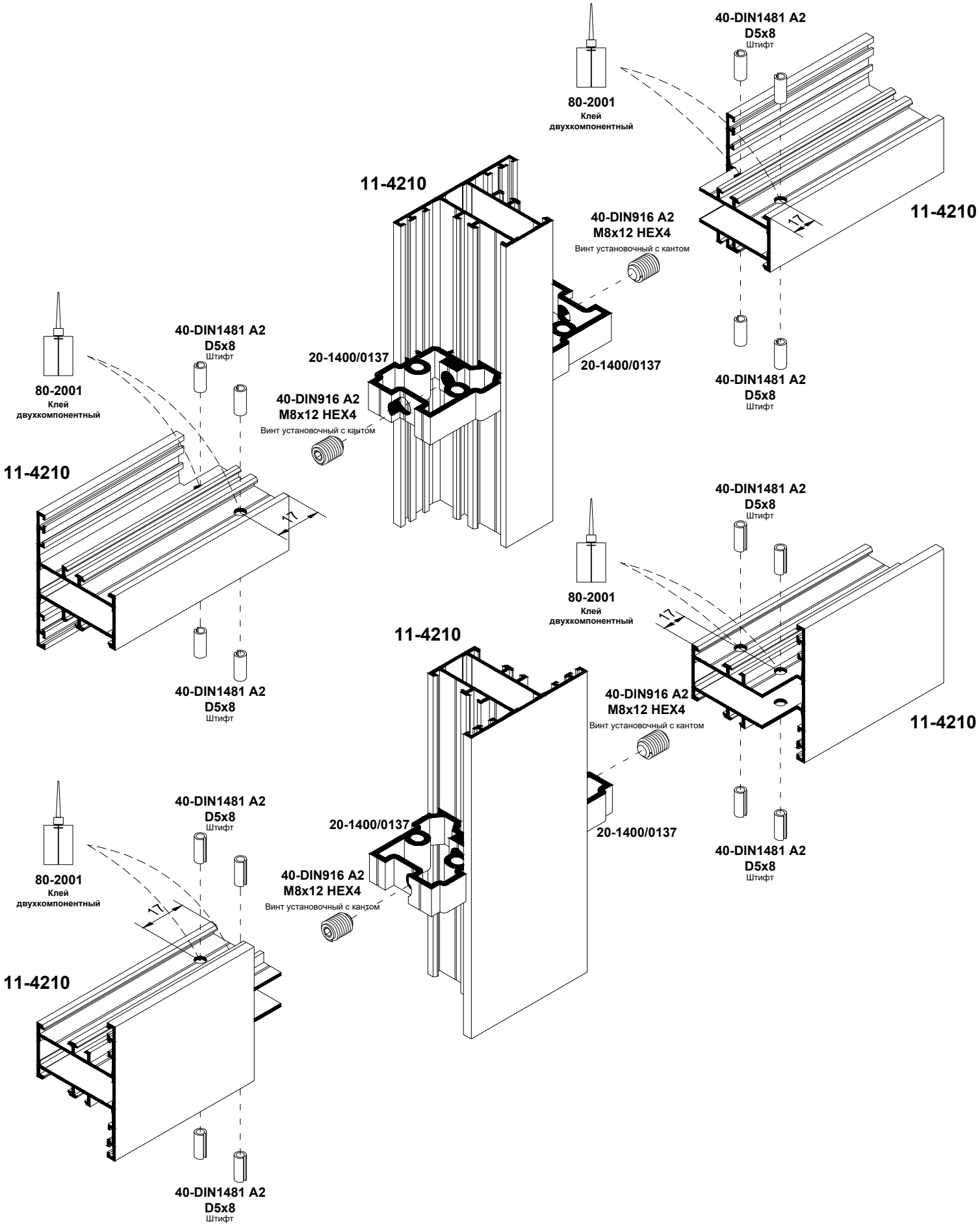
40-DIN1481 A2
D5x8
Штифт
80-2001
Клей
двухкомпонентный
11-4210
17
40-DIN916 A2
M8x12 HEX4
Винт установочный с кантом
20-1400/0137

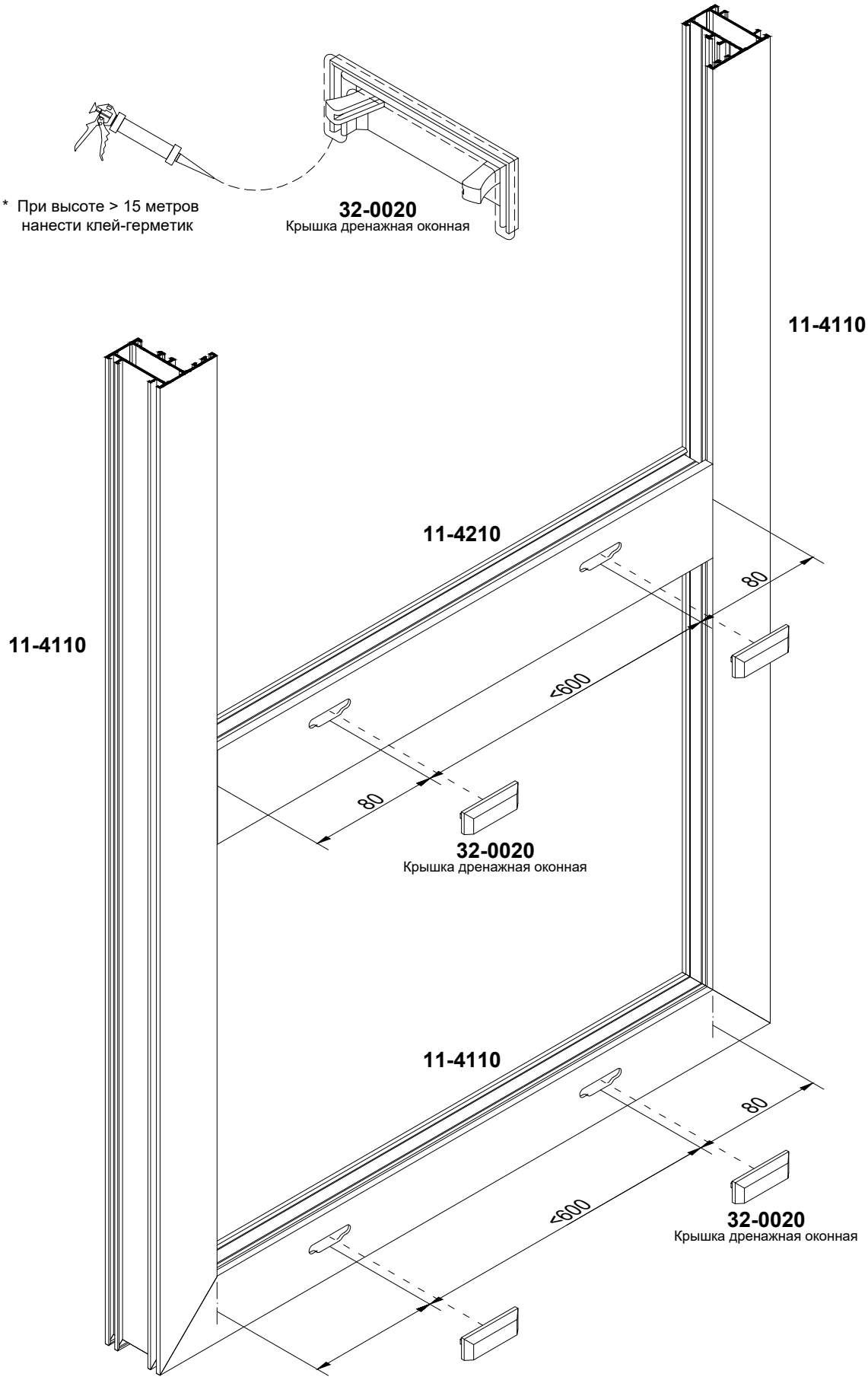
* При высоте > 15 метров
нанести клей-герметик
32-0020
Крышка дренажная оконная
11-4110
11-4210
11-4110
80
<600
80
32-0020
Крышка дренажная оконная
11-4110
80
<600
32-0020
Крышка дренажная оконная

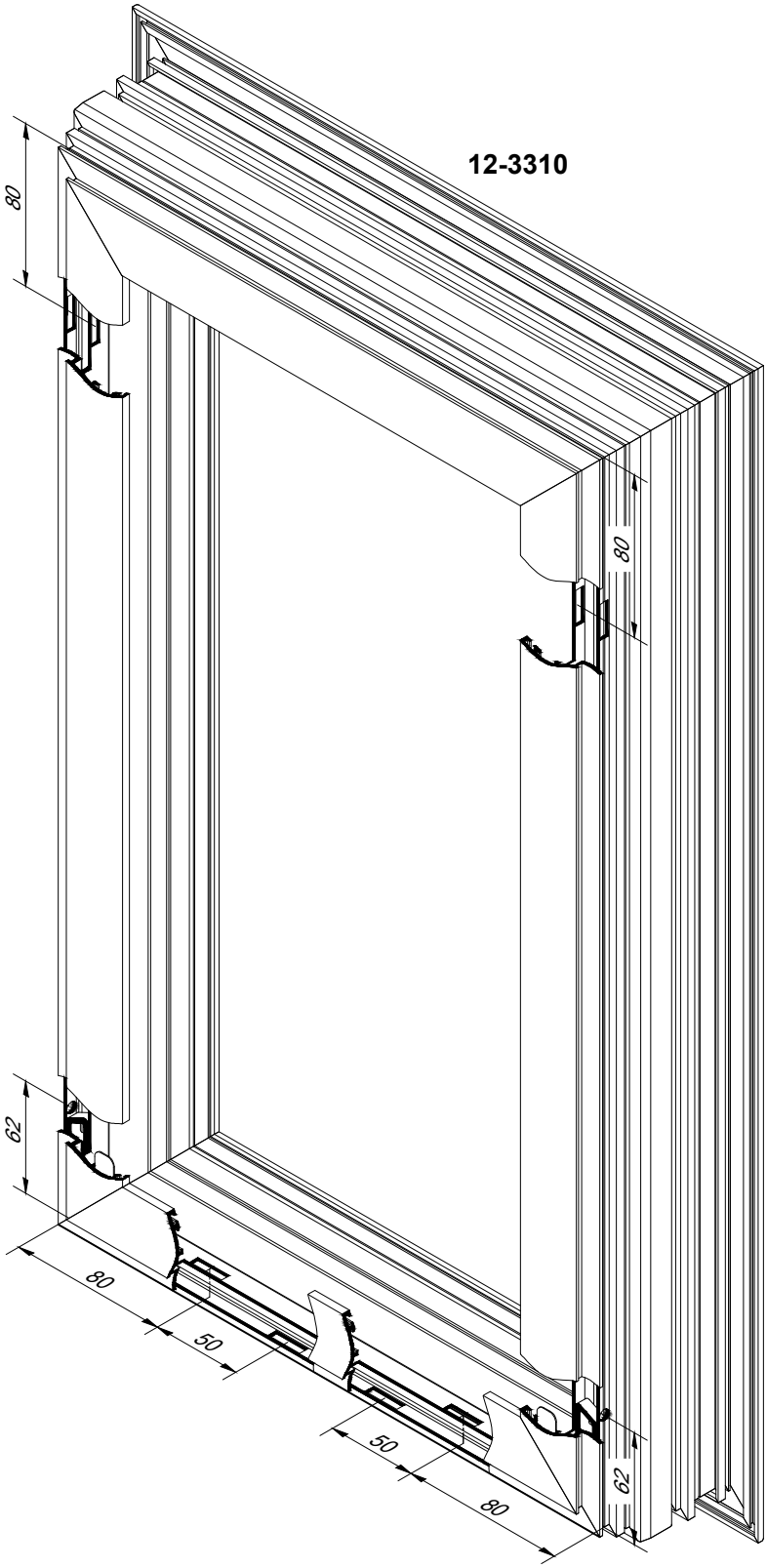

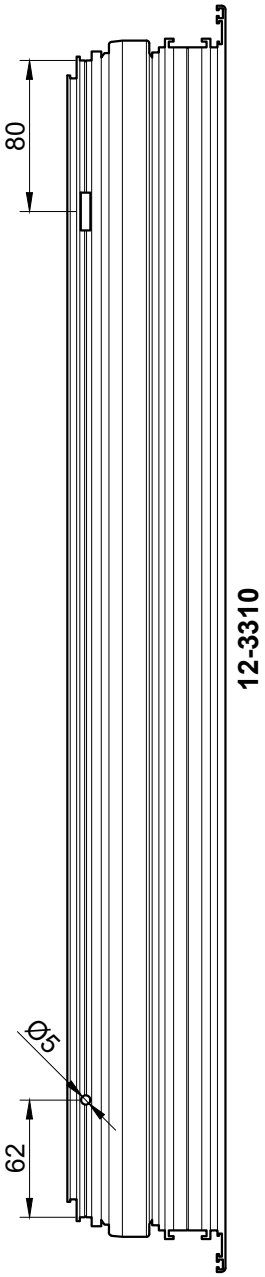

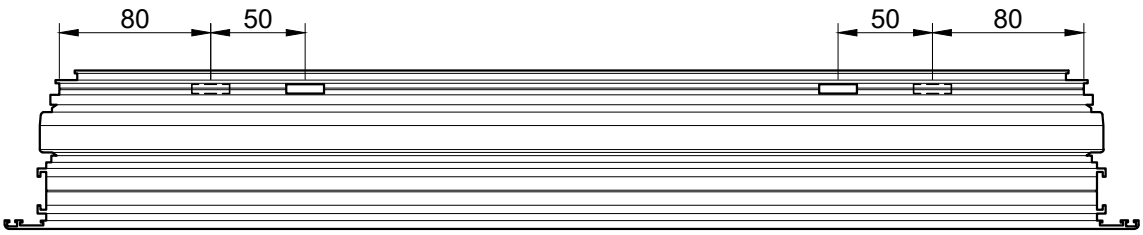

12-3310

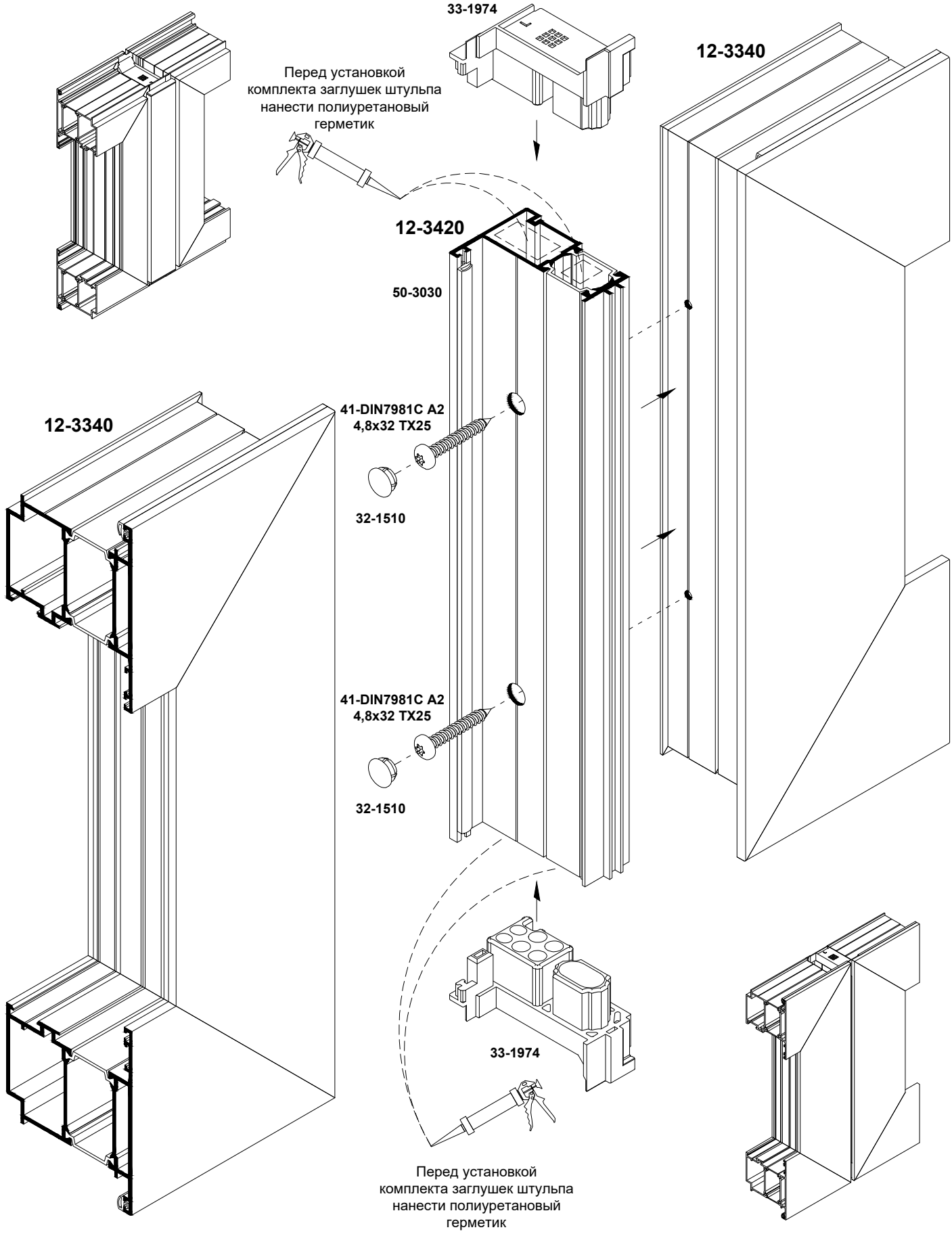
33-1974
12-3340
Перед установкой комплекта заглушек штульпа нанести полиуретановый герметик
12-3420
50-3030
12-3340
41-DIN7981C A2
4,8x32 TX25
32-1510
41-DIN7981C A2
4,8x32 TX25
32-1510
33-1974
Перед установкой комплекта заглушек штульпа нанести полиуретановый герметик